DAIDYNE DDK05

Pb Free RoHS ELV

HOISI PRECISION 凯狮精密 180 7312 9830

本产品为环境友好型“无铅轴承”。
这种组合轴承是一种“完美的无油轴承”，全部使用聚四氟乙烯(PTFE)树脂，无需任何润滑剂，不仅具有出色的低摩擦特性，而且还优化了强度和尺寸稳定性等金属特性。

特点

① 轴承表面的静态和动态摩擦系数较低，表面无需润滑即可顺畅运行，此外，还消除了粘滑现象。轴承也可在油中使用。
② 轴承工作温度范围为－200°C至＋280°C。
③ 适合在高载荷、冲击载荷、间歇操作和往复运动条件下进行的作业。
④ 无静电感应现象(安装好后，各个轴承的电阻为每1cm²宽接触区域1Ω至10Ω)。
⑤ 轴承表面对大部分工业化学品以及石油和酒精等溶剂有较高的耐受性。
⑥ 轴承不会损坏接合部件(轴)的表面。
⑦ 延长了使用寿命。
⑧ 轴承轻而薄(最大厚度为3mm)，需要的空间极少，可实现紧凑的设备设计。
⑨ 此轴承可最大限度降低运行噪声。

与滚动轴承相比的主要优势

① DDK05轴承没有歪斜问题。
② DDK05轴承还可用于轴向的滑动运动。
③ DDK05轴承只需占用很小的空间，可实现非常紧凑的设备设计。
④ 一般而言，价格与滚动轴承相比有优势。
⑤ 轴承具有出色的耐磨蚀性。

与滚动轴承相比的优势

① 容许承载压力高。
② 在不能确保边界润滑条件的高负载、低速作业、往复和间歇运动条件以及高温(＋280°C)或低温(－200°C)下，滚动轴承的表现不如大同的滑动轴承。
③ DDK05可在各种液体、气体或真空环境中使用。
④ 标准轴承有库存，可快速交货。

物理特性(典型值)

抗压强度(MPa)	304
线性热膨胀系数(10^{-6}/°C)	11(与轴承表面平行的方向)，30(厚度方向)
传热系数(W/m-k)	42
使用温度限制(°C)	－200～＋280
摩擦系数	0.04～0.1(小于6m/min，3.5～55MPa)
	0.06～0.18(6～300m/min，小于3.5MPa)

DDK05干式轴承的摩擦性质/特性

此图显示，在磨合阶段，表层部分迅速传至轴表面，成为不规则平面，形成光滑、低磨损和低摩擦的表面。运行期间，由PTFE混合物组成的表层变得越来越薄，轴承和轴的金属之间将暂时出现摩擦。然后，PTFE混合物因摩擦产生的热量而膨胀，混合物从多孔中间层推出，以非常慢的速度供应至轴承表面。因此，轴上不会出现磨损。

＜表1＞DDK05干式轴承的磨损

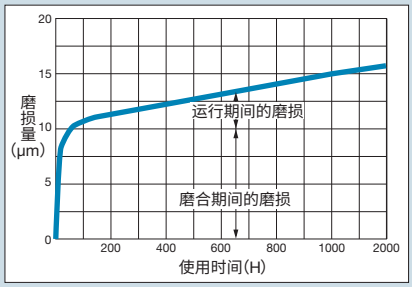

设计DDK05干式轴承

① PV值和磨损

DDK05干式轴承的使用寿命主要由承载载荷和PV值决定。术语PV值指压力(P)(单位为MPa)和速率(V)(单位为m/min)的乘积。PV值为206MPa m/min的轴承只能使用一段较短的时间。用于连续运行的轴承的最大PV值为103MPa m/min。测试表明，DDK05干式轴承在磨合后的磨损率大致与其PV值成比例，最大磨损量为0.04－0.05mm。

图1显示了使用寿命和PV值之间的关系。

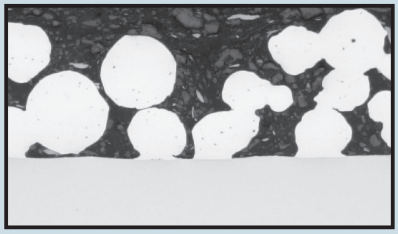

磨合轴承前

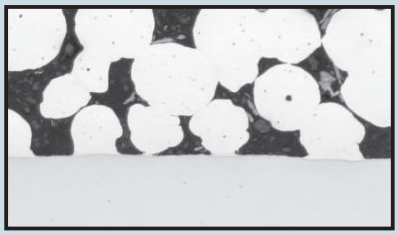

DDK05干式轴承在磨合和使用一段时间后的照片

② 使用寿命和PV值之间的基本关系
(PV值单位为MPa·m/min)

●止推片

$$\text{使用寿命(小时，H)} = \frac{39\times10^3\times f\times m}{PV} - C$$

注意：术语“单向载荷”指正在旋转或滑动的轴施加在固定衬套上的承载载荷。

●衬套(旋转载荷)

$$\text{使用寿命(小时，H)} = \frac{78\times10^3\times f\times m}{PV} - C$$

注意：术语“旋转载荷”指固定轴施加在旋转衬套上的承载载荷。

●止推片

$$\text{使用寿命(小时，H)} = \frac{25\times10^3\times f\times m}{PV} - C$$

注意：有关系数f、m和C的值，请参见第56页的表2和第57页的表3。

③ 计算公式(PV值单位为MPa·m/min)

旋转载荷

衬套	止推片
$V=\pi dN/10^3$	$V=\pi(D+d)N/2\times10^3$
$P=W/Ld$	$P=W/(D^2-d^2)\pi\times4$
$PV=\pi WN/10^3L$	$PV=2WN/10^3\cdot(D-d)$

V：旋转速度(m/min)
π：圆的周长与直径的比
d：内径(mm)
D：外径(mm)
P：表面压力(MPa)
W：载荷(N)
N：转速(rpm)

注1：摆动运动期间，计算关节角度θ(°)时采用的转速N为2θC/360，其中的C为每分钟转数。

注2：轴运动期间，V为滑动速度，其单位为每分钟米。

图1：使用寿命和PV值

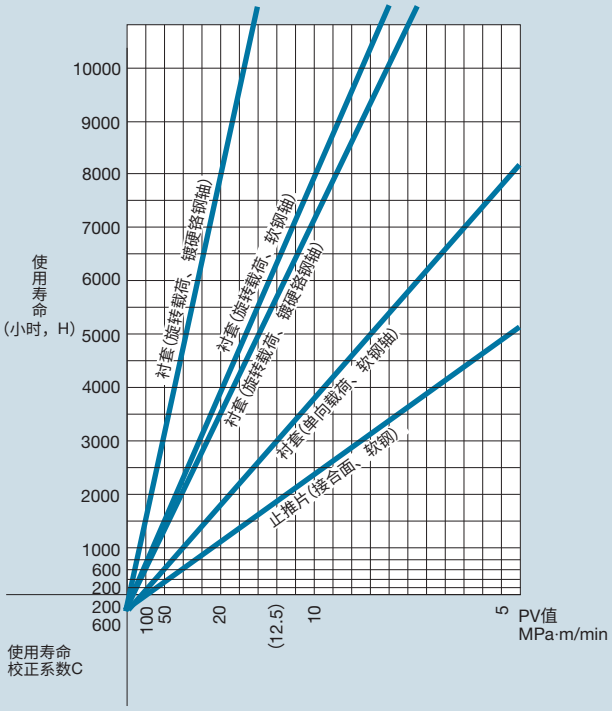

④ 承载能力（U）

尽管实际承载能力因载荷特性而异，但是DDK05干式轴承支持的最大载荷如下。

<表1>容许载荷（U）

载荷类型	U MPa
① 几乎无移动或移动非常慢的静载荷，其中V≈0。	137.0
② 旋转或振荡动作，假定影响DDK05干式轴承的载荷不会移动。	55.0
③ DDK05干式轴承受到交替或变量载荷的作用，容许载荷因使用轴承时载荷变化的次数而异。	
(a) 10^5次或以下	27.5
(b) 10^7次或以上	13.7

⑤ 工作系数（f）

<表2>工作系数（f）

工作条件	壳体特性	轴的环境温度（℃）					
		25	60	100	150	200	280
连续干燥条件	对于导热性普通的材料	1	0.8	0.6	0.4	0.2	0.1
	对于导热性差的材料	0.5	0.4	0.3	0.2	0.1	—
	对于导热性差的非金属壳体	0.3	0.3	0.2	0.1	—	—
间歇干燥条件（运行两分钟以下，然后休息两分钟或以上。）	对于导热性普通的材料	2	1.6	1.2	0.8	0.4	0.2
连续浸入水中时		2	1.5	0.6	—	—	—
交替放入水中和干燥条件下时		0.2	0.1	—	—	—	—
连续浸入水以外的液体中（不包括润滑剂）		1.5	1.2	0.9	0.6	0.3	0.1

④ **轴(接合面)表面加工系数(m)和使用寿命修正系数(C)**

表面加工系数(m)适用于接合面粗糙度等于或优于前面的Rmax 3.2μm的情况。在许多情况下，表面光洁度比此系数大，将需要额外进行抛光，以确保得到所需的表面质量。

<表3>轴(接合面)表面加工系数(m)和使用寿命修正系数(C)

材料	轴表面加工系数(m)	使用寿命修正系数(C)
钢		
软钢	1	200
硬化钢	1	200
渗氮钢	1	200
铸铁	1	200
不锈钢	2	200
热喷涂不锈钢	1	200
非铁金属		
阳极氧化铝	0.4	200
硬质阳极氧化铝(0.025mm镀层)	3	600
青铜和铜合金	0.2	200
镀锌钢(0.013mm或以上镀层)		
硬铬	2	600
铅	1.5	600
锡镍	1.2	600
镍	0.2	600
镉	0.2	600
锌	0.2	600
热喷涂碳化钨	3	600
磷酸盐涂层钢	0.2	300

注意：有关接合面粗糙度和磨损之间的关系，请参见第152页的图11。

K5B DDK05衬套（衬套内径：3～28mm）

零件号的说明

K5 B 00 00

- 00 — 衬套长度
- 00 — 衬套标称内径
- B — 衬套
- K5 — 产品符号

K5B 0303

请按照零件号指定。

Pb Free

RoHS

ELV

衬套内径	配合件推荐尺寸		衬套尺寸								
	壳体内径	轴径	外径	壁厚	3	4	5	6	7	8	
3	$\phi5H7^{+0.012}_{0}$	$\phi3^{-0.025}_{-0.035}$	$\phi5^{+0.047}_{+0.017}$	$1.0^{0}_{-0.025}$	**0303**	**0304**	**0305**	**0306**			
4	$\phi6H7^{+0.012}_{0}$	$\phi4^{-0.025}_{-0.037}$	$\phi6^{+0.047}_{+0.017}$	$1.0^{0}_{-0.025}$	**0403**	**0404**	**0405**	**0406**		**0408**	
5	$\phi7H7^{+0.015}_{0}$	$\phi5^{-0.025}_{-0.037}$	$\phi7^{+0.053}_{+0.023}$	$1.0^{0}_{-0.025}$	**0503**	**0504**	**0505**	**0506**		**0508**	
6	$\phi8H7^{+0.015}_{0}$	$\phi6^{-0.025}_{-0.037}$	$\phi8^{+0.053}_{+0.023}$	$1.0^{0}_{-0.025}$	**0603**	**0604**	**0605**	**0606**	**0607**	**0608**	
7	$\phi9H7^{+0.015}_{0}$	$\phi7^{-0.025}_{-0.040}$	$\phi9^{+0.053}_{+0.023}$	$1.0^{0}_{-0.025}$			**0705**	**0706**	**0707**	**0708**	
8	$\phi10H7^{+0.015}_{0}$	$\phi8^{-0.025}_{-0.040}$	$\phi10^{+0.055}_{+0.025}$	$1.0^{0}_{-0.025}$			**0805**	**0806**	**0807**	**0808**	
9	$\phi11H7^{+0.018}_{0}$	$\phi9^{-0.025}_{-0.040}$	$\phi11^{+0.060}_{+0.030}$	$1.0^{0}_{-0.025}$				**0906**			
10	$\phi12H7^{+0.018}_{0}$	$\phi10^{-0.025}_{-0.040}$	$\phi12^{+0.060}_{+0.030}$	$1.0^{0}_{-0.025}$				**1006**	**1007**	**1008**	
12	$\phi14H7^{+0.018}_{0}$	$\phi12^{-0.025}_{-0.043}$	$\phi14^{+0.060}_{+0.030}$	$1.0^{0}_{-0.025}$				**1206**		**1208**	
13	$\phi15H7^{+0.018}_{0}$	$\phi13^{-0.025}_{-0.043}$	$\phi15^{+0.063}_{+0.033}$	$1.0^{0}_{-0.025}$						**1308**	
14	$\phi16H7^{+0.018}_{0}$	$\phi14^{-0.025}_{-0.043}$	$\phi16^{+0.063}_{+0.033}$	$1.0^{0}_{-0.025}$						**1408**	
15	$\phi17H7^{+0.018}_{0}$	$\phi15^{-0.025}_{-0.043}$	$\phi17^{+0.073}_{+0.038}$	$1.0^{0}_{-0.025}$						**1508**	
16	$\phi18H7^{+0.018}_{0}$	$\phi16^{-0.025}_{-0.043}$	$\phi18^{+0.073}_{+0.038}$	$1.0^{0}_{-0.025}$							
17	$\phi19H7^{+0.021}_{0}$	$\phi17^{-0.025}_{-0.043}$	$\phi19^{+0.081}_{+0.046}$	$1.0^{0}_{-0.025}$							
18	$\phi20H7^{+0.021}_{0}$	$\phi18^{-0.025}_{-0.043}$	$\phi20^{+0.081}_{+0.046}$	$1.0^{0}_{-0.025}$							
19	$\phi22H7^{+0.021}_{0}$	$\phi19^{-0.025}_{-0.046}$	$\phi22^{+0.081}_{+0.046}$	$1.5^{0}_{-0.030}$							
20	$\phi23H7^{+0.021}_{0}$	$\phi20^{-0.025}_{-0.046}$	$\phi23^{+0.081}_{+0.046}$	$1.5^{0}_{-0.030}$							
22	$\phi25H7^{+0.021}_{0}$	$\phi22^{-0.025}_{-0.046}$	$\phi25^{+0.086}_{+0.051}$	$1.5^{0}_{-0.030}$							
24	$\phi27H7^{+0.021}_{0}$	$\phi24^{-0.025}_{-0.046}$	$\phi27^{+0.086}_{+0.051}$	$1.5^{0}_{-0.030}$							
25	$\phi28H7^{+0.021}_{0}$	$\phi25^{-0.025}_{-0.046}$	$\phi28^{+0.093}_{+0.056}$	$1.5^{0}_{-0.030}$							
26	$\phi30H7^{+0.021}_{0}$	$\phi26^{-0.025}_{-0.046}$	$\phi30^{+0.115}_{+0.075}$	$2.0^{0}_{-0.030}$							
28	$\phi32H7^{+0.025}_{0}$	$\phi28^{-0.025}_{-0.046}$	$\phi32^{+0.115}_{+0.075}$	$2.0^{0}_{-0.030}$							

HOISI PRECISION 凯狮精密 180 7312 9830

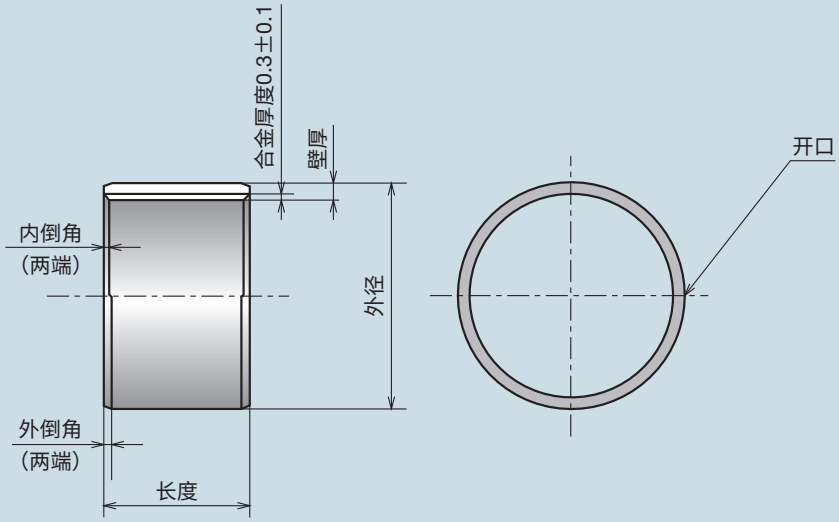

（单位：mm）

	零件号和衬套长度公差 $^{0}_{-0.3}$								衬套内径
	10	12	15	20	25	30	35	40	
									3
									4
									5
	0610	**0612**							6
	0710	**0712**							7
	0810	**0812**	**0815**						8
	0910								9
	1010	**1012**	**1015**	**1020**					10
	1210	**1212**	**1215**	**1220**					12
	1310	**1312**	**1315**	**1320**					13
	1410	**1412**	**1415**	**1420**					14
	1510	**1512**	**1515**	**1520**	**1525**				15
	1610	**1612**	**1615**	**1620**	**1625**				16
	1710		**1715**						17
	1810	**1812**	**1815**	**1820**	**1825**	**1830**			18
	1910		**1915**	**1920**					19
	2010	**2012**	**2015**	**2020**	**2025**	**2030**			20
	2210	**2212**	**2215**	**2220**	**2225**	**2230**			22
			2415	**2420**	**2425**	**2430**			24
	2510	**2512**	**2515**	**2520**	**2525**	**2530**	**2535**		25
			2615	**2620**	**2625**	**2630**			26
		2812	**2815**	**2820**	**2825**	**2830**			28

K5B DDK05衬套（衬套内径：30～160mm）

零件号的说明

K5 B 00 00

- 00 — 衬套长度
- 00 — 衬套标称内径
- B — 衬套
- K5 — 产品符号

K5B 0312

请按照零件号指定。

Pb Free

RoHS

ELV

衬套内径	配合件推荐尺寸		衬套尺寸							
	壳体内径	轴径	外径	壁厚	12	15	20	25	30	35
30	$\phi34H7^{+0.025}_{0}$	$\phi30^{-0.025}_{-0.046}$	$\phi34^{+0.115}_{+0.075}$	$2.0^{0}_{-0.030}$	**3012**	**3015**	**3020**	**3025**	**3030**	**3035**
31	$\phi35H7^{+0.025}_{0}$	$\phi31^{-0.025}_{-0.050}$	$\phi35^{+0.115}_{+0.075}$	$2.0^{0}_{-0.030}$		**3115**		**3125**	**3130**	
32	$\phi36H7^{+0.025}_{0}$	$\phi32^{-0.025}_{-0.050}$	$\phi36^{+0.115}_{+0.075}$	$2.0^{0}_{-0.030}$		**3215**	**3220**	**3225**	**3230**	
35	$\phi39H7^{+0.025}_{0}$	$\phi35^{-0.025}_{-0.050}$	$\phi39^{+0.115}_{+0.075}$	$2.0^{0}_{-0.030}$	**3512**	**3515**	**3520**	**3525**	**3530**	**3535**
38	$\phi42H7^{+0.025}_{0}$	$\phi38^{-0.025}_{-0.050}$	$\phi42^{+0.115}_{+0.075}$	$2.0^{0}_{-0.030}$			**3820**	**3825**	**3830**	**3835**
40	$\phi44H7^{+0.025}_{0}$	$\phi40^{-0.025}_{-0.050}$	$\phi44^{+0.115}_{+0.075}$	$2.0^{0}_{-0.030}$	**4012**	**4015**	**4020**	**4025**	**4030**	**4035**
45	$\phi50H7^{+0.025}_{0}$	$\phi45^{-0.025}_{-0.050}$	$\phi50^{+0.115}_{+0.075}$	$2.5^{0}_{-0.040}$			**4520**	**4525**	**4530**	**4535**
50	$\phi55H7^{+0.030}_{0}$	$\phi50^{-0.025}_{-0.050}$	$\phi55^{+0.145}_{+0.095}$	$2.5^{0}_{-0.040}$			**5020**	**5025**	**5030**	**5035**
55	$\phi60H7^{+0.030}_{0}$	$\phi55^{-0.025}_{-0.055}$	$\phi60^{+0.145}_{+0.095}$	$2.5^{0}_{-0.040}$				**5525**	**5530**	**5535**
60	$\phi65H7^{+0.030}_{0}$	$\phi60^{-0.025}_{-0.055}$	$\phi65^{+0.145}_{+0.095}$	$2.5^{0}_{-0.040}$					**6030**	**6035**
65	$\phi70H7^{+0.030}_{0}$	$\phi65^{-0.035}_{-0.005}$	$\phi70^{+0.145}_{+0.095}$	$2.47^{0}_{-0.050}$					**6530**	
70	$\phi75H7^{+0.030}_{0}$	$\phi70^{-0.035}_{-0.005}$	$\phi75^{+0.145}_{+0.095}$	$2.47^{0}_{-0.050}$					**7030**	**7035**
75	$\phi80H7^{+0.030}_{0}$	$\phi75^{-0.035}_{-0.005}$	$\phi80^{+0.160}_{+0.095}$	$2.47^{0}_{-0.050}$					**7530**	**7535**
80	$\phi85H7^{+0.035}_{0}$	$\phi80^{-0.035}_{-0.005}$	$\phi80^{+0.165}_{+0.100}$	$2.47^{0}_{-0.050}$						
85	$\phi90H7^{+0.035}_{0}$	$\phi85^{-0.035}_{0}$	$\phi90^{+0.165}_{+0.100}$	$2.47^{0}_{-0.050}$						
90	$\phi95H7^{+0.035}_{0}$	$\phi90^{-0.035}_{0}$	$\phi95^{+0.165}_{+0.100}$	$2.47^{0}_{-0.050}$						
100	$\phi105H7^{+0.035}_{0}$	$\phi100^{-0.035}_{0}$	$\phi105^{+0.180}_{+0.110}$	$2.47^{0}_{-0.050}$						
110	$\phi115H7^{+0.035}_{0}$	$\phi110^{-0.035}_{0}$	$\phi115^{+0.180}_{+0.110}$	$2.47^{0}_{-0.050}$						
120	$\phi125H7^{+0.040}_{0}$	$\phi120^{-0.035}_{0}$	$\phi125^{+0.185}_{+0.120}$	$2.47^{0}_{-0.050}$						
130	$\phi135H7^{+0.040}_{0}$	$\phi130^{-0.035}_{-0.005}$	$\phi135^{+0.185}_{+0.120}$	$2.47^{0}_{-0.050}$						
140	$\phi145H7^{+0.040}_{0}$	$\phi140^{-0.035}_{-0.005}$	$\phi145^{+0.185}_{+0.120}$	$2.47^{0}_{-0.050}$						
150	$\phi155H7^{+0.040}_{0}$	$\phi150^{-0.035}_{-0.005}$	$\phi155^{+0.205}_{+0.140}$	$2.47^{0}_{-0.050}$						
160	$\phi165H7^{+0.040}_{0}$	$\phi160^{-0.035}_{-0.005}$	$\phi165^{+0.205}_{+0.140}$	$2.47^{0}_{-0.050}$						

HOISI PRECISION 凯狮精密 180 7312 9830

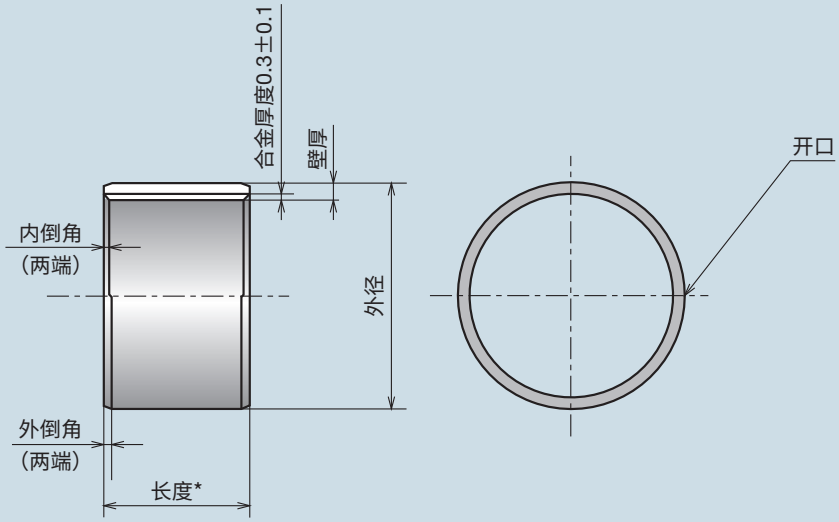

（单位：mm）

零件号和衬套长度公差 $^{0}_{-0.3}$								衬套内径
40	50	60	70	80	90	95	100	
3040	**3050**							30
3140								31
3240								32
3540	**3550**							35
3840								38
4040	**4050**							40
4540	**4550**							45
5040	**5050**	**5060**						50
5540	**5550**	**5560**						55
6040	**6050**	**6060**		**6080**				60
6540	**6550**	**6560**						65
7040	**7050**	**7060**	**7070**	**7080**				70
7540	**7550**	**7560**		**7580**				75
8040	**8050**	**8060**		**8080**				80
8540	**8550**	**8560**		**8580**				85
9040	**9050**	**9060**			**9090**			90
	10050		**10070**	**10080**		**10095**	**100100**	100
	11050		**11070**			**11095**	**110100**	110
	12050		**12070**			**12095**	**120100**	120
	13050			**13080**			**130100**	130
	14050			**14080**			**140100**	140
	15050			**15080**			**150100**	150
	16050			**16080**			**160100**	160

* 宽度公差为：
～ID 110 $^{0}_{-0.3}$
OD 120～ $^{0}_{-0.4}$

K5F DDK05凸缘衬套（衬套内径：3～60mm）

零件号的说明

K5 F 00 00 00

- 00 — 法兰外径
- 00 — 衬套长度
- 00 — 衬套标称内径
- F — 凸缘衬套
- K5 — 产品符号

K5F 0303-7

请按照零件号指定。

Pb Free

RoHS

ELV

衬套内径	配合件推荐尺寸		衬套尺寸								
	壳体内径	轴径	法兰外径	法兰厚度	外径	壁厚	3	4	5	6	
3	$\phi4.6H7\ ^{+0.012}_{0}$	$\phi3\ ^{-0.025}_{-0.035}$	$\phi7\ ^{0}_{-0.8}$	$0.8\ ^{0}_{-0.15}$	$\phi4.6\ ^{+0.047}_{+0.017}$	$0.8\ ^{0}_{-0.025}$	0303-7		0305-7		
4	$\phi5.6H7\ ^{+0.012}_{0}$	$\phi4\ ^{-0.025}_{-0.037}$	$\phi9\ ^{0}_{-0.8}$	$0.8\ ^{0}_{-0.15}$	$\phi5.6\ ^{+0.047}_{+0.017}$	$0.8\ ^{0}_{-0.025}$		0404-9		0406-9	
5	$\phi7H7\ ^{+0.015}_{0}$	$\phi5\ ^{-0.025}_{-0.037}$	$\phi10\ ^{0}_{-0.8}$	$1.0\ ^{0}_{-0.15}$	$\phi7\ ^{+0.053}_{+0.023}$	$1.0\ ^{0}_{-0.025}$		0504-10	0505-10	0506-10	
6	$\phi8H7\ ^{+0.015}_{0}$	$\phi6\ ^{-0.025}_{-0.037}$	$\phi12\ ^{0}_{-0.8}$	$1.0\ ^{0}_{-0.15}$	$\phi8\ ^{+0.053}_{+0.023}$	$1.0\ ^{0}_{-0.025}$			0605-12	0606-12	
7	$\phi9H7\ ^{+0.015}_{0}$	$\phi7\ ^{-0.025}_{-0.040}$	$\phi13\ ^{0}_{-0.8}$	$1.0\ ^{0}_{-0.15}$	$\phi9\ ^{+0.053}_{+0.023}$	$1.0\ ^{0}_{-0.025}$			0705-13		
8	$\phi10H7\ ^{+0.015}_{0}$	$\phi8\ ^{-0.025}_{-0.040}$	$\phi15\ ^{0}_{-0.8}$	$1.0\ ^{0}_{-0.15}$	$\phi10\ ^{+0.055}_{+0.025}$	$1.0\ ^{0}_{-0.025}$				0806-15	
10	$\phi12H7\ ^{+0.018}_{0}$	$\phi10\ ^{-0.025}_{-0.040}$	$\phi18\ ^{0}_{-0.8}$	$1.0\ ^{0}_{-0.15}$	$\phi12\ ^{+0.060}_{+0.030}$	$1.0\ ^{0}_{-0.025}$				1006-18	
12	$\phi14H7\ ^{+0.018}_{0}$	$\phi12\ ^{-0.025}_{-0.043}$	$\phi20\ ^{0}_{-0.8}$	$1.0\ ^{0}_{-0.15}$	$\phi14\ ^{+0.060}_{+0.030}$	$1.0\ ^{0}_{-0.025}$				1206-20	
14	$\phi16H7\ ^{+0.018}_{0}$	$\phi14\ ^{-0.025}_{-0.043}$	$\phi22\ ^{0}_{-0.8}$	$1.0\ ^{0}_{-0.15}$	$\phi16\ ^{+0.063}_{+0.033}$	$1.0\ ^{0}_{-0.025}$					
15	$\phi17H7\ ^{+0.018}_{0}$	$\phi15\ ^{-0.025}_{-0.043}$	$\phi23\ ^{0}_{-0.8}$	$1.0\ ^{0}_{-0.15}$	$\phi17\ ^{+0.073}_{+0.038}$	$1.0\ ^{0}_{-0.025}$					
16	$\phi18H7\ ^{+0.018}_{0}$	$\phi16\ ^{-0.025}_{-0.043}$	$\phi24\ ^{0}_{-0.8}$	$1.0\ ^{0}_{-0.15}$	$\phi18\ ^{+0.073}_{+0.038}$	$1.0\ ^{0}_{-0.025}$					
18	$\phi20H7\ ^{+0.021}_{0}$	$\phi18\ ^{-0.025}_{-0.043}$	$\phi26\ ^{0}_{-0.8}$	$1.0\ ^{0}_{-0.15}$	$\phi20\ ^{+0.081}_{+0.046}$	$1.0\ ^{0}_{-0.025}$					
20	$\phi23H7\ ^{+0.021}_{0}$	$\phi20\ ^{-0.025}_{-0.046}$	$\phi31\ ^{0}_{-0.8}$	$1.5\ ^{0}_{-0.15}$	$\phi23\ ^{+0.081}_{+0.046}$	$1.5\ ^{0}_{-0.030}$					
22	$\phi25H7\ ^{+0.021}_{0}$	$\phi22\ ^{-0.025}_{-0.046}$	$\phi33\ ^{0}_{-0.8}$	$1.5\ ^{0}_{-0.15}$	$\phi25\ ^{+0.086}_{+0.051}$	$1.5\ ^{0}_{-0.030}$					
24	$\phi27H7\ ^{+0.021}_{0}$	$\phi24\ ^{-0.025}_{-0.046}$	$\phi35\ ^{0}_{-0.8}$	$1.5\ ^{0}_{-0.15}$	$\phi27\ ^{+0.086}_{+0.051}$	$1.5\ ^{0}_{-0.030}$					
25	$\phi28H7\ ^{+0.021}_{0}$	$\phi25\ ^{-0.025}_{-0.046}$	$\phi36\ ^{0}_{-0.8}$	$1.5\ ^{0}_{-0.15}$	$\phi28\ ^{+0.093}_{+0.056}$	$1.5\ ^{0}_{-0.030}$					
26	$\phi30H7\ ^{+0.021}_{0}$	$\phi26\ ^{-0.025}_{-0.046}$	$\phi38\ ^{0}_{-0.8}$	$2.0\ ^{0}_{-0.15}$	$\phi30\ ^{+0.115}_{+0.075}$	$2.0\ ^{0}_{-0.030}$					
28	$\phi32H7\ ^{+0.025}_{0}$	$\phi28\ ^{-0.025}_{-0.046}$	$\phi40\ ^{0}_{-0.8}$	$2.0\ ^{0}_{-0.15}$	$\phi32\ ^{+0.115}_{+0.075}$	$2.0\ ^{0}_{-0.030}$					
30	$\phi34H7\ ^{+0.025}_{0}$	$\phi30\ ^{-0.025}_{-0.046}$	$\phi42\ ^{0}_{-0.8}$	$2.0\ ^{0}_{-0.15}$	$\phi34\ ^{+0.115}_{+0.075}$	$2.0\ ^{0}_{-0.030}$					
31	$\phi35H7\ ^{+0.025}_{0}$	$\phi31\ ^{-0.025}_{-0.050}$	$\phi45\ ^{0}_{-0.8}$	$2.0\ ^{0}_{-0.15}$	$\phi35\ ^{+0.115}_{+0.075}$	$2.0\ ^{0}_{-0.030}$					
32	$\phi36H7\ ^{+0.025}_{0}$	$\phi32\ ^{-0.025}_{-0.050}$	$\phi46\ ^{0}_{-0.8}$	$2.0\ ^{0}_{-0.15}$	$\phi36\ ^{+0.115}_{+0.075}$	$2.0\ ^{0}_{-0.030}$					
35	$\phi39H7\ ^{+0.025}_{0}$	$\phi35\ ^{-0.025}_{-0.050}$	$\phi49\ ^{0}_{-0.8}$	$2.0\ ^{0}_{-0.15}$	$\phi39\ ^{+0.115}_{+0.075}$	$2.0\ ^{0}_{-0.030}$					
38	$\phi42H7\ ^{+0.025}_{0}$	$\phi38\ ^{-0.025}_{-0.050}$	$\phi52\ ^{0}_{-0.8}$	$2.0\ ^{0}_{-0.15}$	$\phi42\ ^{+0.115}_{+0.075}$	$2.0\ ^{0}_{-0.030}$					
40	$\phi44H7\ ^{+0.025}_{0}$	$\phi40\ ^{-0.025}_{-0.050}$	$\phi54\ ^{0}_{-0.8}$	$2.0\ ^{0}_{-0.15}$	$\phi44\ ^{+0.115}_{+0.075}$	$2.0\ ^{0}_{-0.030}$					
45	$\phi50H7\ ^{+0.025}_{0}$	$\phi45\ ^{-0.025}_{-0.050}$	$\phi60\ ^{0}_{-0.8}$	$2.5\ ^{0}_{-0.15}$	$\phi50\ ^{+0.115}_{+0.075}$	$2.5\ ^{0}_{-0.040}$					
50	$\phi55H7\ ^{+0.030}_{0}$	$\phi50\ ^{-0.025}_{-0.050}$	$\phi65\ ^{0}_{-0.8}$	$2.5\ ^{0}_{-0.15}$	$\phi55\ ^{+0.145}_{+0.095}$	$2.5\ ^{0}_{-0.040}$					
55	$\phi60H7\ ^{+0.030}_{0}$	$\phi55\ ^{-0.025}_{-0.050}$	$\phi70\ ^{0}_{-0.8}$	$2.5\ ^{0}_{-0.15}$	$\phi60\ ^{+0.145}_{+0.095}$	$2.5\ ^{0}_{-0.040}$					
60	$\phi65H7\ ^{+0.030}_{0}$	$\phi60\ ^{-0.025}_{-0.050}$	$\phi75\ ^{0}_{-0.8}$	$2.5\ ^{0}_{-0.15}$	$\phi65\ ^{+0.145}_{+0.095}$	$2.5\ ^{0}_{-0.040}$					

HOISI PRECISION 凯狮精密 180 7312 9830

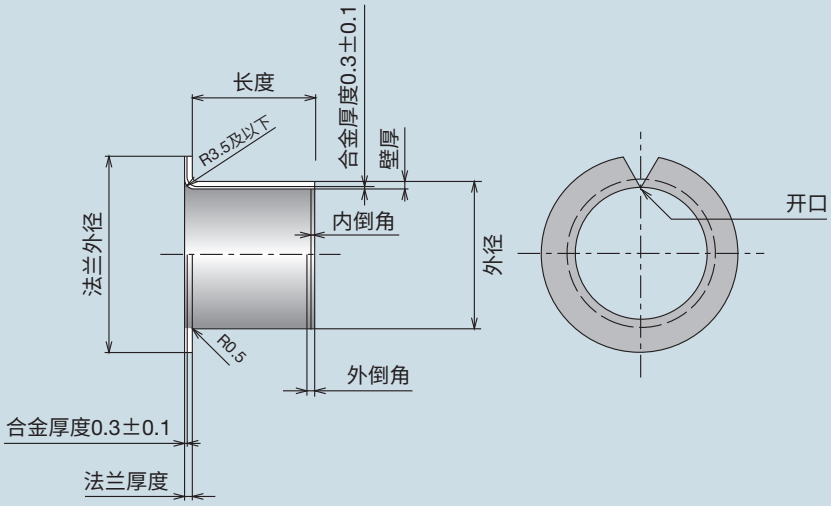

（单位：mm）

零件号和衬套长度公差 $^{0}_{-0.3}$											衬套内径
7	8	10	12	15	20	25	30	40	50	60	
											3
											4
											5
0607-12	0608-12	0610-12									6
0707-13		0710-13	0712-13								7
	0808-15	0810-15	0812-15								8
1007-18	1008-18	1010-18	1012-18	1015-18							10
1207-20	1208-20	1210-20	1212-20	1215-20	1220-20						12
		1410-22	1412-22	1415-22	1420-22						14
		1510-23	1512-23	1515-23	1520-23	1525-23					15
		1610-24	1612-24	1615-24	1620-24	1625-24					16
		1810-26	1812-26	1815-26	1820-26	1825-26					18
		2010-31	2012-31	2015-31	2020-31	2025-31	2030-31				20
		2210-33	2212-33	2215-33	2220-33	2225-33					22
				2415-35	2420-35	2425-35	2430-35				24
		2510-36	2512-36	2515-36	2520-36	2525-36	2530-36				25
				2615-38	2620-38						26
			2812-40	2815-40	2820-40		2830-40				28
			3012-42	3015-42	3020-42	3025-42	3030-42	3040-42			30
						3125-45					31
					3220-46	3225-46	3230-46				32
			3512-49		3520-49	3525-49	3530-49	3540-49	3550-49		35
					3820-52		3830-52	3840-52			38
			4012-54		4020-54	4025-54	4030-54	4040-54	4050-54		40
					4520-60	4525-60	4530-60	4540-60	4550-60		45
					5020-65		5030-65	5040-65		5060-65	50
							5530-70	5540-70		5560-70	55
							6030-75	6040-75		6060-75	60

K5T DDK05止推片

零件号的说明

K5 T 00

- 00：标称内径
- T：止推片
- K5：产品符号

K5T 06

- 06：请按照零件号指定。

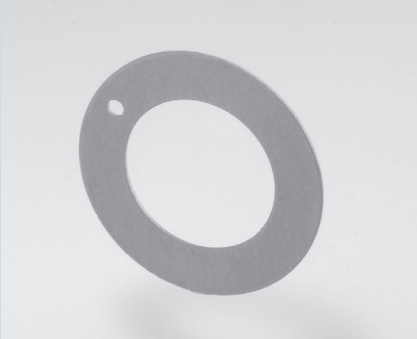

Pb Free

RoHS

ELV

（单位：mm）

标称内径	零件号	内径	外径	厚度	定位销孔 直径	定位销孔 P.C.D	壳体凹槽深度
6	**K5T06**	8 $^{+0.25}_{0}$	16 $^{0}_{-0.25}$	1.5 $^{-0.03}_{-0.08}$	1.100 $^{+0.20}_{0}$	12 ±0.12	1.0 $^{+0.20}_{-0.05}$
8	**K5T08**	10 $^{+0.25}_{0}$	18 $^{0}_{-0.25}$			14 ±0.12	
10	**K5T10**	12 $^{+0.25}_{0}$	24 $^{0}_{-0.25}$		1.625 $^{+0.25}_{0}$	18 ±0.12	
12	**K5T12**	14 $^{+0.25}_{0}$	26 $^{0}_{-0.25}$		2.125 $^{+0.25}_{0}$	20 ±0.12	
14	**K5T14**	16 $^{+0.25}_{0}$	30 $^{0}_{-0.25}$			23 ±0.12	
16	**K5T16**	18 $^{+0.25}_{0}$	32 $^{0}_{-0.25}$			25 ±0.12	
18	**K5T18**	20 $^{+0.25}_{0}$	36 $^{0}_{-0.25}$		3.125 $^{+0.25}_{0}$	28 ±0.12	
20	**K5T20**	22 $^{+0.25}_{0}$	38 $^{0}_{-0.25}$			30 ±0.12	
22	**K5T22**	24 $^{+0.25}_{0}$	42 $^{0}_{-0.25}$			33 ±0.12	
24	**K5T24**	26 $^{+0.25}_{0}$	44 $^{0}_{-0.25}$			35 ±0.12	
25	**K5T25**	28 $^{+0.25}_{0}$	48 $^{0}_{-0.25}$		4.125 $^{+0.25}_{0}$	38 ±0.12	
30	**K5T30**	32 $^{+0.25}_{0}$	54 $^{0}_{-0.25}$			43 ±0.12	
35	**K5T35**	38 $^{+0.25}_{0}$	62 $^{0}_{-0.25}$			50 ±0.12	
40	**K5T40**	42 $^{+0.25}_{0}$	66 $^{0}_{-0.25}$			54 ±0.12	
45	**K5T45**	48 $^{+0.25}_{0}$	74 $^{0}_{-0.25}$	2.0 $^{-0.03}_{-0.08}$		61 ±0.12	1.5 $^{+0.20}_{-0.05}$
50	**K5T50**	52 $^{+0.25}_{0}$	78 $^{0}_{-0.25}$			65 ±0.12	

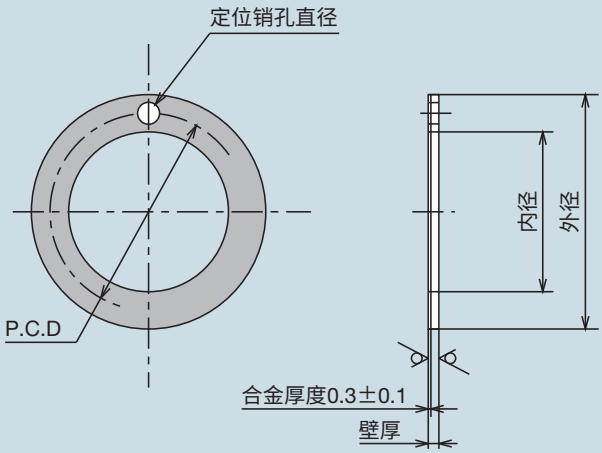

HOISI PRECISION 凯狮精密 180 7312 9830

K5P DDK05滑板

零件号的说明

K5 P 00

- 00：厚度指示符号
- P：滑板
- K5：产品符号

K5P 100

请按照零件号指定。

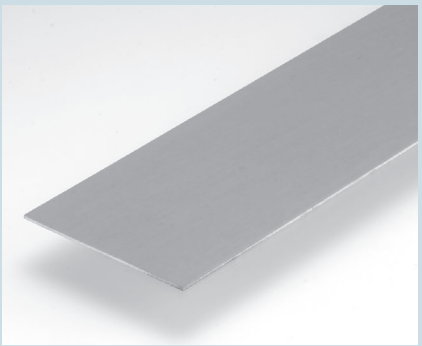

Pb Free

RoHS

ELV

（单位：mm）

零件号	厚度	宽度	长度
K5P100	1.0 $^{+0.03}_{-0.13}$	80 $^{+2.0}_{0}$	500 $^{+10.0}_{0}$
K5P150	1.5 $^{+0.03}_{-0.13}$	90 $^{+2.0}_{0}$	
K5P200	2.0 $^{+0.03}_{-0.13}$	100 $^{+2.0}_{0}$	
K5P250	2.5 $^{-0.05}_{-0.15}$	100 $^{+2.0}_{0}$	
K5P300	3.0 $^{0}_{-0.1}$	100 $^{+2.0}_{0}$	

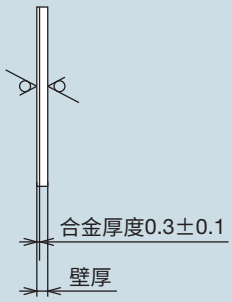

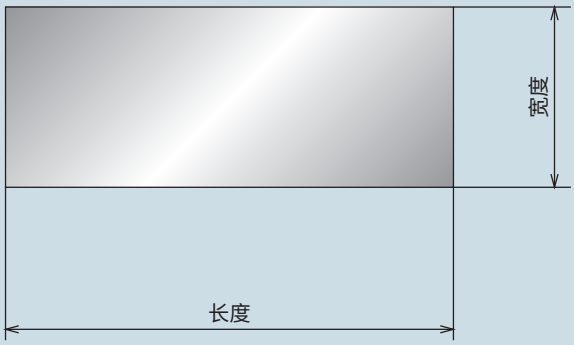

DAIDYNE DDK35

Pb Free RoHS ELV

HOISI PRECISION 凯狮精密 180 7312 9830

这种完全免维护的复合轴承由混合特殊填充料的聚四氟乙烯(PTFE)制成，不仅具有较低的摩擦特性，而且还拥有金属的出色强度和尺寸稳定性。用于背衬的磷青铜可提供出色的防水性。此轴承的结构与DAIDYNE DDK05相同，唯一的不同是磷青铜可代替钢用于背衬。

特点

1. 此轴承的基本特点和特性与DDK05相同。有关更多信息，请参见第54-57页。
2. 防水性优于DDK05。
3. 由非磁性材料构成。

DDK35干式轴承的适合应用

将DDK35干式轴承用于重载作业时，轴承的外观将在磨合期间变化。磨合后，轴承表面将变为类似于半金属垫的蟹青色。承受重载冲击的部位将呈暗古铜色。在某些情况下，轴承表面可能出现羽状裂缝。这些都是DDK35干式轴承磨合良好且正常运行时的典型特性。因此，即使其外观变化，轴承性能也不会下降，并且依然适合用于时间非常长的作业。

设计DDK35干式轴承

与DDK05相同。
请参见第55-57页的“设计DDK05干式轴承”。

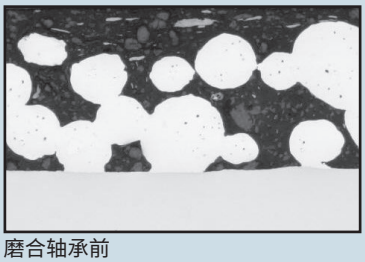

磨合轴承前

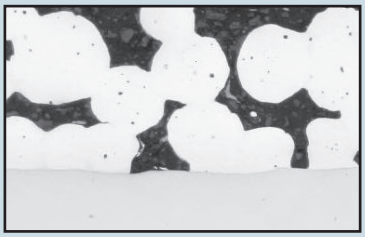

DDK35 干式轴承在磨合和使用一段时间后的照片

DDK35尺寸和规格

内径为3至160mm的衬套

零件号的说明

K5 B ○○ ○○ (B)

- (B) 磷青铜背衬
- ○○ 衬套长度
- ○○ 衬套标称内径
- B 衬套
- K5 材料符号

K5B 0303(B)

请按照零件号指定。
此产品仅按订单生产。

内径为5至60mm的凸缘衬套

零件号的说明

K5 F ○○ ○○－○○ (B)

- (B) 磷青铜背衬
- ○○ 法兰外径
- ○○ 衬套长度
- ○○ 衬套标称内径
- F 凸缘衬套
- K5 材料符号

K5F 0504-10(B)

请按照零件号指定。
此产品仅按订单生产。

止推片

零件号的说明

K5 T ○○ (B)

- (B) 磷青铜背衬
- ○○ 标称内径
- T 止推片
- K5 材料符号

K5T 06(B)

请按照零件号指定。
此产品仅按订单生产。

滑板

零件号的说明

K5 P ○○ (B)

- (B) 磷青铜背衬
- ○○ 壁厚符号
- P 滑板
- K5 材料符号

K5P 100(B)

请按照零件号指定。
此产品仅按订单生产。

K5B 0303(B)

尺寸与DDK05凸缘衬套相同。
有关更多信息，请参见第62-63页。

K5F 0504-10(B)

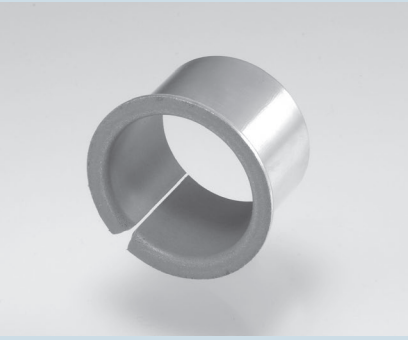

尺寸与DDK05凸缘衬套相同。
有关更多信息，请参见第62-63页。

K5T 06(B)

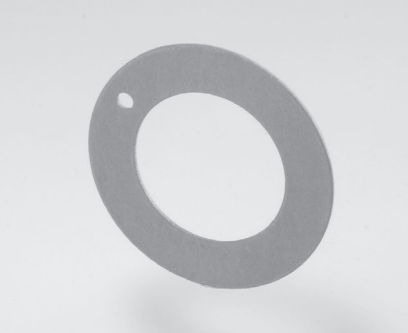

尺寸与DDK05止推片相同。
有关更多信息，请参见第64页。

K5P 100(B)

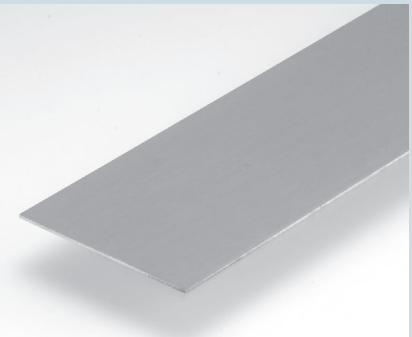

尺寸与DDK05滑板相同。
有关更多信息，请参见第65页。

DAIDYNE DDK02

Pb Free RoHS ELV

HOISI PRECISION 凯狮精密 180 7312 9830

本产品为环境友好型“无铅轴承”。DAIDYNE DDK02的材料结构由PTFE树脂＋多孔中间层＋钢内衬（与DDK05干式轴承类似）等多层组成，由于滑动层和多孔层的改善，边界表面性能和液体润滑也有所改善。

特点

1. 在边界表面和液体润滑条件下具有出色的耐磨性。
   耐磨性是DDK05的三至五倍。
2. 在边界表面和液体润滑条件下具有较低的摩擦特性。
   摩擦力小于DDK05。
3. 出色的耐腐蚀性
   适合广泛的应用。

DDK05和DDK02的性能对比

下面的结果为在使用减震器油进行润滑的条件下的磨损量和摩擦系数对比。

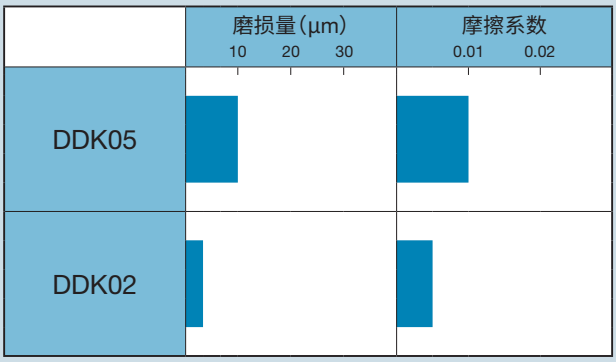

测试条件	
1.衬套尺寸（mm）	φ20×φ23×20L
2.速度（m/min）	3
3.特定载荷（MPa）	19.6
4.间隙（直径）（mm）	0.08
5.润滑	SAE#10,0.15mm³/min
6.温度	室温
7.轴材料 粗糙度（μm Rmax） 硬度（Hv）	S55C 1.0 700
8.测试时间（H）	100

DDK02衬套的标准尺寸

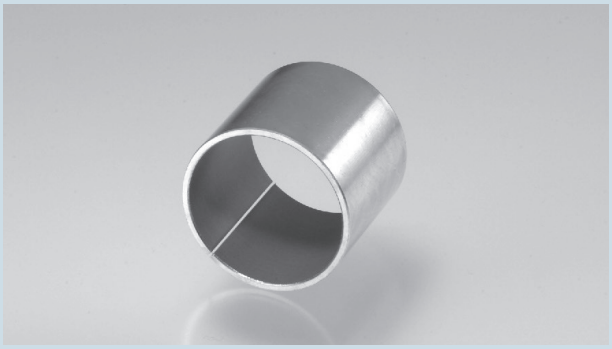

DDK02衬套的厚度尺寸　（单位：mm）

衬套标称内径		厚度（T）
最小值	最大值	
—	φ19	1.0 $^{0}_{-0.020}$
φ19	φ25	1.5 $^{0}_{-0.020}$
φ25	φ40	2.0 $^{0}_{-0.025}$
φ40	φ60	2.5 $^{0}_{-0.040}$
φ60	φ160	2.47 $^{0}_{-0.050}$

除壁厚公差外，其余均与DDK05衬套相同。
有关DDK05衬套尺寸的信息，请参见第58-61页。

DAIDYNE DDK06

Pb Free RoHS ELV

HOISI PRECISION 凯狮精密 180 7312 9830

DDK06的材料结构由PTFE树脂＋多孔中间层＋钢内衬（与DDK05干式轴承类似）等多层组成，由于滑动层和多孔层的改善，边界表面性能和液体润滑也有所改善。

特点

- 出色的抗气蚀性——约为DDK05的十倍
- 边界表面和液体润滑的低摩擦特性——摩擦特性低于DDK05
- 边界表面和液体润滑（低载荷或中间载荷下）的出色耐磨性——耐磨性是DDK05的三至五倍
- 出色的耐腐蚀性——应用广泛

DDK05和DDK06的性能对比

下面的结果为在使用减震器油进行润滑的条件下的磨损量和摩擦系数对比。

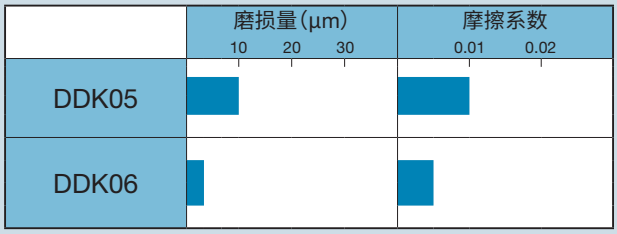

测试条件	
1.衬套尺寸（mm）	φ20×φ23×20L
2.速度（m/min）	3
3.特定载荷（MPa）	19.6
4.间隙（直径）（mm）	0.08
5.润滑	SAE#10,0.15mm³/min
6.温度	室温
7.轴材料 粗糙度（μm Rmax） 硬度（Hv）	S55C 1.0 700
8.测试时间（H）	100

气蚀测试的结果

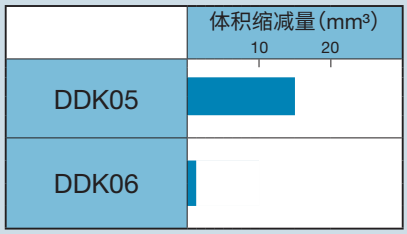

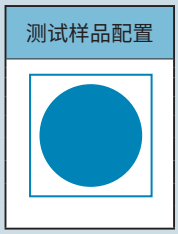

测试条件	尺寸	单位
1.测试样品尺寸	40×40	mm
2.合金厚度	0.3	mm
3.表层厚度	0.01-0.03	mm
4.频率	19	kHz
5.输出	600	W
6.润滑剂	水	—
7.润滑剂温度	10-20	°C
8.间隙	1.0	mm
9.珩孔直径	35	mm
10.测试时间	3	min

DDK06衬套的标准尺寸

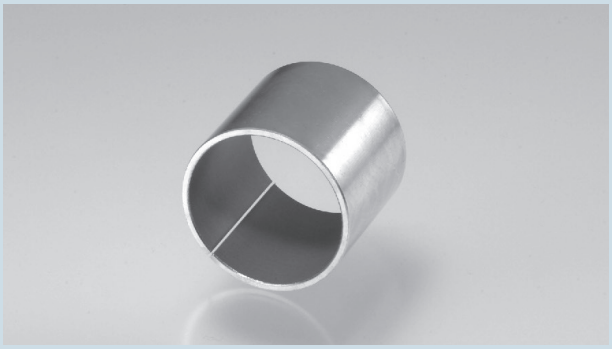

DDK06衬套的厚度尺寸　（单位：mm）

衬套标称内径		厚度（T）
最小值	最大值	
—	φ19	1.0 $^{0}_{-0.020}$
φ19	φ25	1.5 $^{0}_{-0.020}$
φ25	φ40	2.0 $^{0}_{-0.025}$
φ40	φ60	2.5 $^{0}_{-0.040}$
φ60	φ160	2.47 $^{0}_{-0.050}$

除壁厚公差外，其余均与DDK05衬套相同。
有关DDK05衬套尺寸的信息，请参见第58-61页。

DAIBEST DBB01

Pb Free RoHS ELV

HOISI PRECISION 凯狮精密 180 7312 9830

这些含油烧结轴承具有我们的专有润滑特性，其亲脂性纤维和特殊填充料均匀分散在聚缩醛塑料树脂（一种具有出色承载特性的塑料轴承材料）内部。

带背衬金属的双金属型——DBB01干式轴承

特点

1. 无需供油系统即可使用
2. 可在高速高载荷条件下使用
3. 尺寸和形状稳定。薄壁可实现紧凑的设备设计。
4. 在往复运动、摆动运动或频繁启动/停止等难以形成油膜的场合表现出优异的耐磨性。
5. 提供丰富的标准件，例如卷制衬套和止推片。
6. DDK05干式轴承和DBX01轴承可互换。

DAIBEST材料特性（典型值）

DAIBEST轴承树脂层的特性

比重	线性热膨胀系数（$\times10^{-5}$/°C）	传热系数（Cal/sec·°C/cm）	抗拉强度（MPa）	延伸率（%）	含油量（%）
1.4	8.4	5.5×10^{-4}	大于42	大于10	大于4

承载特性和测试数据

DBB01干式轴承

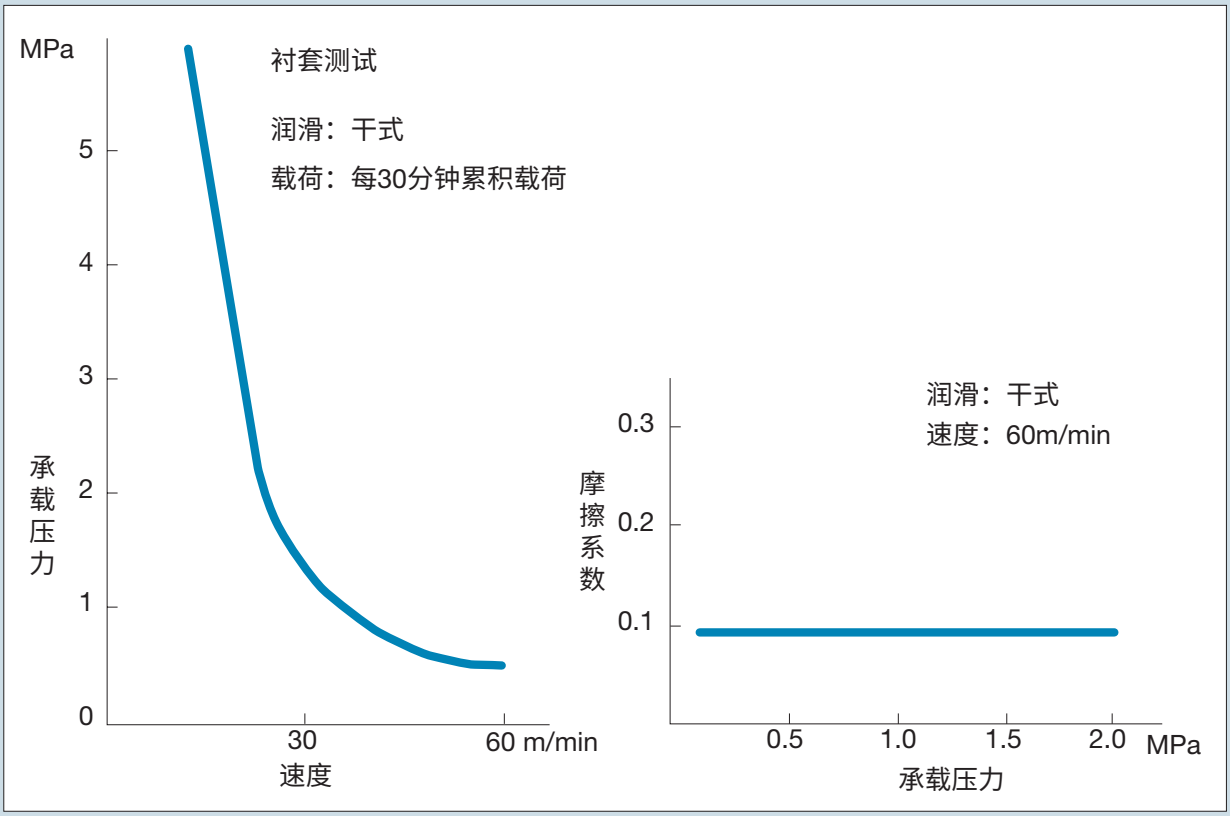

润滑	无供油系统
最大容许载荷（MPa）	68.6
最大容许速度（m/min）	150
最大容许PV值（MPa-m/min）	157
使用温度范围（°C）	−40～+120

在润滑条件下使用轴承时，轴承性能将提高，具体取决于润滑条件。

DBB DBB01衬套（衬套内径：5～100mm）

零件号的说明

DBB ○○ ○○

- 衬套长度
- 衬套标称内径
- 产品符号

DBB 0504

请按照零件号指定。

Pb Free

RoHS

ELV

衬套内径	配合件推荐尺寸 壳体内径	配合件推荐尺寸 轴径	衬套尺寸 外径	衬套尺寸 壁厚	4	5	6	7	8
5	$\phi 7H7\ ^{+0.015}_{0}$	$\phi 5h7\ ^{0}_{-0.012}$	$\phi 7\ ^{+0.053}_{+0.023}$	$1.0\ ^{-0.020}_{-0.060}$	**0504**	**0505**	**0506**		**0508**
6	$\phi 8H7\ ^{+0.015}_{0}$	$\phi 6h7\ ^{0}_{-0.012}$	$\phi 8\ ^{+0.053}_{+0.023}$	$1.0\ ^{-0.020}_{-0.060}$		**0605**	**0606**	**0607**	**0608**
7	$\phi 9H7\ ^{+0.015}_{0}$	$\phi 7h7\ ^{0}_{-0.015}$	$\phi 9\ ^{+0.053}_{+0.023}$	$1.0\ ^{-0.020}_{-0.060}$		**0705**		**0707**	
8	$\phi 10H7\ ^{+0.015}_{0}$	$\phi 8h7\ ^{0}_{-0.015}$	$\phi 10\ ^{+0.055}_{+0.025}$	$1.0\ ^{-0.020}_{-0.060}$			**0806**		**0808**
10	$\phi 12H7\ ^{+0.018}_{0}$	$\phi 10h7\ ^{0}_{-0.015}$	$\phi 12\ ^{+0.053}_{+0.023}$	$1.0\ ^{-0.020}_{-0.060}$			**1006**	**1007**	**1008**
12	$\phi 14H7\ ^{+0.018}_{0}$	$\phi 12h7\ ^{0}_{-0.018}$	$\phi 14\ ^{+0.060}_{+0.030}$	$1.0\ ^{-0.020}_{-0.060}$			**1206**		**1208**
14	$\phi 16H7\ ^{+0.018}_{0}$	$\phi 14h7\ ^{0}_{-0.018}$	$\phi 16\ ^{+0.063}_{+0.033}$	$1.0\ ^{-0.020}_{-0.060}$					
15	$\phi 17H7\ ^{+0.018}_{0}$	$\phi 15h7\ ^{0}_{-0.018}$	$\phi 17\ ^{+0.073}_{+0.038}$	$1.0\ ^{-0.020}_{-0.060}$					
16	$\phi 18H7\ ^{+0.018}_{0}$	$\phi 16h7\ ^{0}_{-0.018}$	$\phi 18\ ^{+0.073}_{+0.038}$	$1.0\ ^{-0.020}_{-0.060}$					
18	$\phi 20H7\ ^{+0.021}_{0}$	$\phi 18h7\ ^{0}_{-0.018}$	$\phi 20\ ^{+0.081}_{+0.046}$	$1.0\ ^{-0.020}_{-0.060}$					
20	$\phi 23H7\ ^{+0.021}_{0}$	$\phi 20h7\ ^{0}_{-0.021}$	$\phi 23\ ^{+0.081}_{+0.046}$	$1.5\ ^{-0.025}_{-0.065}$					
22	$\phi 25H7\ ^{+0.021}_{0}$	$\phi 22h7\ ^{0}_{-0.021}$	$\phi 25\ ^{+0.086}_{+0.051}$	$1.5\ ^{-0.025}_{-0.065}$					
24	$\phi 27H7\ ^{+0.021}_{0}$	$\phi 24h7\ ^{0}_{-0.021}$	$\phi 27\ ^{+0.086}_{+0.051}$	$1.5\ ^{-0.025}_{-0.065}$					
25	$\phi 28H7\ ^{+0.021}_{0}$	$\phi 25h7\ ^{0}_{-0.021}$	$\phi 28\ ^{+0.093}_{+0.056}$	$1.5\ ^{-0.025}_{-0.065}$					
26	$\phi 30H7\ ^{+0.021}_{0}$	$\phi 26h7\ ^{0}_{-0.021}$	$\phi 30\ ^{+0.115}_{+0.075}$	$2.0\ ^{-0.030}_{-0.080}$					
28	$\phi 32H7\ ^{+0.025}_{0}$	$\phi 28h7\ ^{0}_{-0.021}$	$\phi 32\ ^{+0.115}_{+0.075}$	$2.0\ ^{-0.030}_{-0.080}$					
30	$\phi 34H7\ ^{+0.025}_{0}$	$\phi 30h7\ ^{0}_{-0.021}$	$\phi 34\ ^{+0.115}_{+0.075}$	$2.0\ ^{-0.030}_{-0.080}$					
32	$\phi 36H7\ ^{+0.025}_{0}$	$\phi 32h7\ ^{0}_{-0.025}$	$\phi 36\ ^{+0.115}_{+0.075}$	$2.0\ ^{-0.030}_{-0.080}$					
					12	15	20	25	30
35	$\phi 39H7\ ^{+0.025}_{0}$	$\phi 35h7\ ^{0}_{-0.025}$	$\phi 39\ ^{+0.115}_{+0.075}$	$2.0\ ^{-0.030}_{-0.080}$	**3512**		**3520**	**3525**	**3530**
38	$\phi 42H7\ ^{+0.025}_{0}$	$\phi 38h7\ ^{0}_{-0.025}$	$\phi 42\ ^{+0.115}_{+0.075}$	$2.0\ ^{-0.030}_{-0.080}$			**3820**		
40	$\phi 44H7\ ^{+0.025}_{0}$	$\phi 40h7\ ^{0}_{-0.025}$	$\phi 44\ ^{+0.115}_{+0.075}$	$2.0\ ^{-0.030}_{-0.080}$	**4012**		**4020**	**4025**	**4030**
45	$\phi 50H7\ ^{+0.025}_{0}$	$\phi 45h7\ ^{0}_{-0.025}$	$\phi 50\ ^{+0.115}_{+0.075}$	$2.5\ ^{-0.040}_{-0.095}$			**4520**	**4525**	**4530**
50	$\phi 55H7\ ^{+0.030}_{0}$	$\phi 50h7\ ^{0}_{-0.025}$	$\phi 55\ ^{+0.145}_{+0.095}$	$2.5\ ^{-0.040}_{-0.095}$			**5020**		**5030**
55	$\phi 60H7\ ^{+0.030}_{0}$	$\phi 55h7\ ^{0}_{-0.030}$	$\phi 60\ ^{+0.145}_{+0.095}$	$2.5\ ^{-0.040}_{-0.095}$					**5530**
60	$\phi 65H7\ ^{+0.030}_{0}$	$\phi 60h7\ ^{0}_{-0.030}$	$\phi 65\ ^{+0.145}_{+0.095}$	$2.5\ ^{-0.040}_{-0.095}$					**6030**
65	$\phi 70H7\ ^{+0.030}_{0}$	$\phi 65h7\ ^{0}_{-0.030}$	$\phi 70\ ^{+0.145}_{+0.095}$	$2.5\ ^{-0.040}_{-0.095}$					**6530**
70	$\phi 75H7\ ^{+0.030}_{0}$	$\phi 70h7\ ^{0}_{-0.030}$	$\phi 75\ ^{+0.145}_{+0.095}$	$2.5\ ^{-0.040}_{-0.095}$					
75	$\phi 80H7\ ^{+0.030}_{0}$	$\phi 75h7\ ^{0}_{-0.030}$	$\phi 80\ ^{+0.145}_{+0.095}$	$2.5\ ^{-0.040}_{-0.095}$					**7530**
80	$\phi 85H7\ ^{+0.035}_{0}$	$\phi 80h7\ ^{0}_{-0.030}$	$\phi 85\ ^{+0.165}_{+0.100}$	$2.5\ ^{-0.040}_{-0.095}$					
85	$\phi 90H7\ ^{+0.035}_{0}$	$\phi 85h7\ ^{0}_{-0.035}$	$\phi 90\ ^{+0.165}_{+0.100}$	$2.5\ ^{-0.040}_{-0.095}$					
90	$\phi 95H7\ ^{+0.035}_{0}$	$\phi 90h7\ ^{0}_{-0.035}$	$\phi 95\ ^{+0.165}_{+0.100}$	$2.5\ ^{-0.040}_{-0.095}$					
100	$\phi 105H7\ ^{+0.035}_{0}$	$\phi 100h7\ ^{0}_{-0.035}$	$\phi 105\ ^{+0.180}_{+0.115}$	$2.5\ ^{-0.040}_{-0.095}$					

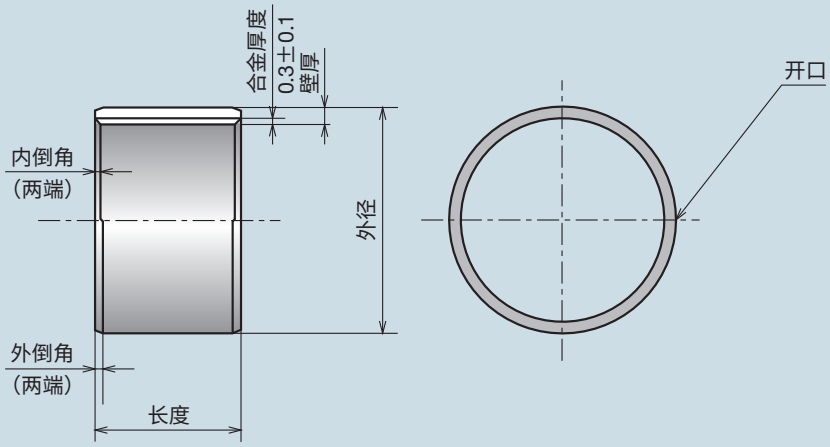

（单位：mm）

零件号和衬套长度公差 $^{0}_{-0.3}$							衬套内径
10	12	15	20	25	30	40	
							5
0610							6
0710	**0712**						7
0810	**0812**						8
1010	**1012**	**1015**	**1020**				10
1210	**1212**	**1215**	**1220**				12
1410	**1412**	**1415**	**1420**				14
1510	**1512**	**1515**	**1520**	**1525**			15
1610	**1612**	**1615**	**1620**	**1625**			16
1810	**1812**	**1815**	**1820**	**1825**			18
2010	**2012**	**2015**	**2020**	**2025**	**2030**		20
2210	**2212**	**2215**	**2220**	**2225**			22
		2415	**2420**	**2425**	**2430**		24
2510	**2512**	**2515**	**2520**	**2525**	**2530**		25
		2615	**2620**		**2630**		26
	2812	**2815**	**2820**		**2830**		28
	3012	**3015**	**3020**	**3025**	**3030**	**3040**	30
			3220	**3225**	**3230**	**3240**	32
40	50	60	70	80	90	95	
3540	**3550**						35
3840							38
4040	**4050**						40
4540	**4550**						45
5040		**5060**					50
5540		**5560**					55
6040		**6060**					60
6540		**6560**					65
7040		**7060**		**7080**			70
7540		**7560**		**7580**			75
8040		**8060**		**8080**			80
8540		**8560**		**8580**			85
9040		**9060**			**9090**		90
	10050		**10070**			**10095**	100

* 为了防止润滑油蒸发，部分尺寸需要特殊涂料。
* 列表中的材料厚度不包括特殊涂料的厚度。

DBB DBB01止推片

零件号的说明

DBB ○○ W

- W：止推片
- ○○：标称内径
- DBB：产品符号

DBB 10W

请按照零件号指定。

Pb Free

RoHS

ELV

（单位：mm）

标称内径	零件号	内径	外径	厚度	定位销孔 直径	定位销孔 P.C.D	壳体凹槽深度
10	**DBB10W**	12 $^{+0.25}_{0}$	24 $^{0}_{-0.25}$	1.5 $^{-0.05}_{-0.20}$	1.6 $^{+0.45}_{+0.20}$	18 ±0.12	1.1 $^{0}_{-0.25}$
12	**DBB12W**	14 $^{+0.25}_{0}$	26 $^{0}_{-0.25}$		2.0 $^{+0.45}_{+0.20}$	20 ±0.12	
14	**DBB14W**	16 $^{+0.25}_{0}$	30 $^{0}_{-0.25}$			23 ±0.12	
16	**DBB16W**	18 $^{+0.25}_{0}$	32 $^{0}_{-0.25}$			25 ±0.12	
18	**DBB18W**	20 $^{+0.25}_{0}$	36 $^{0}_{-0.25}$		3.0 $^{+0.45}_{+0.20}$	28 ±0.12	
20	**DBB20W**	23 $^{+0.25}_{0}$	38 $^{0}_{-0.25}$			31 ±0.12	
22	**DBB22W**	25 $^{+0.25}_{0}$	42 $^{0}_{-0.25}$			34 ±0.12	
24	**DBB24W**	27 $^{+0.25}_{0}$	44 $^{0}_{-0.25}$			36 ±0.12	
25	**DBB25W**	28 $^{+0.25}_{0}$	48 $^{0}_{-0.25}$		4.0 $^{+0.45}_{+0.20}$	38 ±0.12	
30	**DBB30W**	34 $^{+0.25}_{0}$	54 $^{0}_{-0.25}$			44 ±0.12	
35	**DBB35W**	39 $^{+0.25}_{0}$	62 $^{0}_{-0.25}$			51 ±0.12	
40	**DBB40W**	44 $^{+0.25}_{0}$	66 $^{0}_{-0.25}$			55 ±0.12	
45	**DBB45W**	50 $^{+0.25}_{0}$	74 $^{0}_{-0.25}$	2.5 $^{-0.05}_{-0.20}$		62 ±0.12	1.6 $^{0}_{-0.25}$
50	**DBB50W**	55 $^{+0.25}_{0}$	78 $^{0}_{-0.25}$			67 ±0.12	

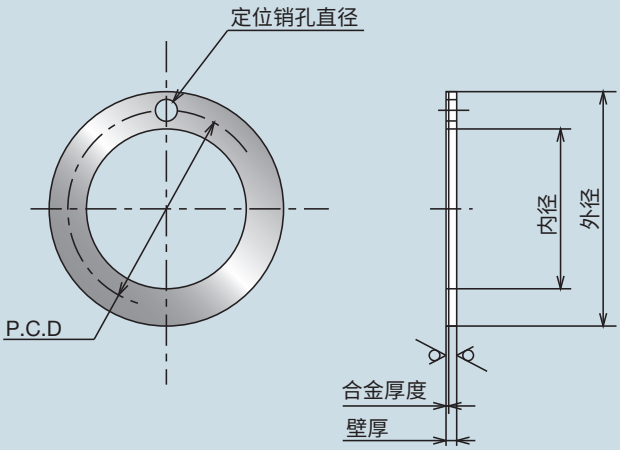

HOISI PRECISION 凯狮精密 180 7312 9830

DBB DBB01滑板

零件号的说明

SS ○○○ DBB

- DBB：产品符号
- ○○○：厚度指示符号
- SS：滑板

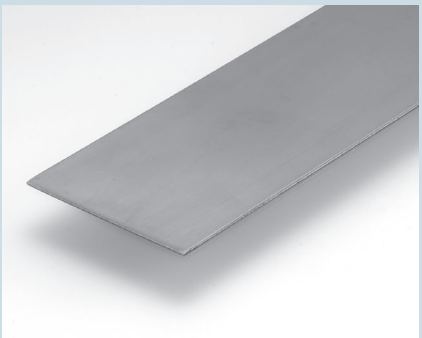

Pb Free

RoHS

ELV

SS150 DBB

请按照零件号指定。

（单位：mm）

零件号	厚度	宽度	长度
SS150DBB	$1.5^{-0.05}_{-0.20}$	$80^{+2.0}_{0}$	$500^{+10.0}_{0}$
SS200DBB	$2.0^{-0.05}_{-0.20}$	$100^{+2.0}_{0}$	
SS250DBB	$2.5^{-0.05}_{-0.20}$	$100^{+2.0}_{0}$	

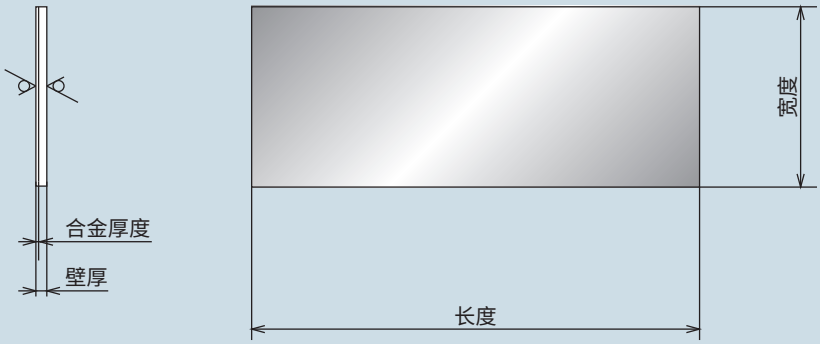

HOISI PRECISION 凯狮精密 180 7312 9830

DAIBEST DBS02

Pb Free RoHS ELV

HOISI PRECISION 凯狮精密 180 7312 9830

这些含油烧结轴承具有我们的专有润滑特性，其亲脂性纤维和特殊填充料均匀分散在聚缩醛塑料树脂（一种具有出色承载特性的塑料轴承材料）内部。

整体式——DBS02干式轴承

特点

1. 无需供油系统即可使用
2. 优异的承载特性和耐磨性
3. 低摩擦系数（μ=0.01～0.15）和出色的速度特性
4. 最大限度降低了运行噪声且无粘滑现象
5. 不会损坏接合部件的表面
6. 轴错位容差出色。

材料：DBS02

POM＋特殊填充料＋亲脂性纤维＋油（浸油率为4%或更高）

材料特性（典型值）

比重	抗拉强度（MPa）	延伸率（%）	硬度（HRM）	线性膨胀系数
1.47	60.8	60	80	9～13

滑动特性（典型值）

材料	摩擦系数（μ）	最大额定载荷（MPa）	最大额定速度（m/min）	使用温度范围（℃）
DBS02	0.01～0.15	20	60	－40～80

承载特性和测试数据

- **DBS02干式轴承**

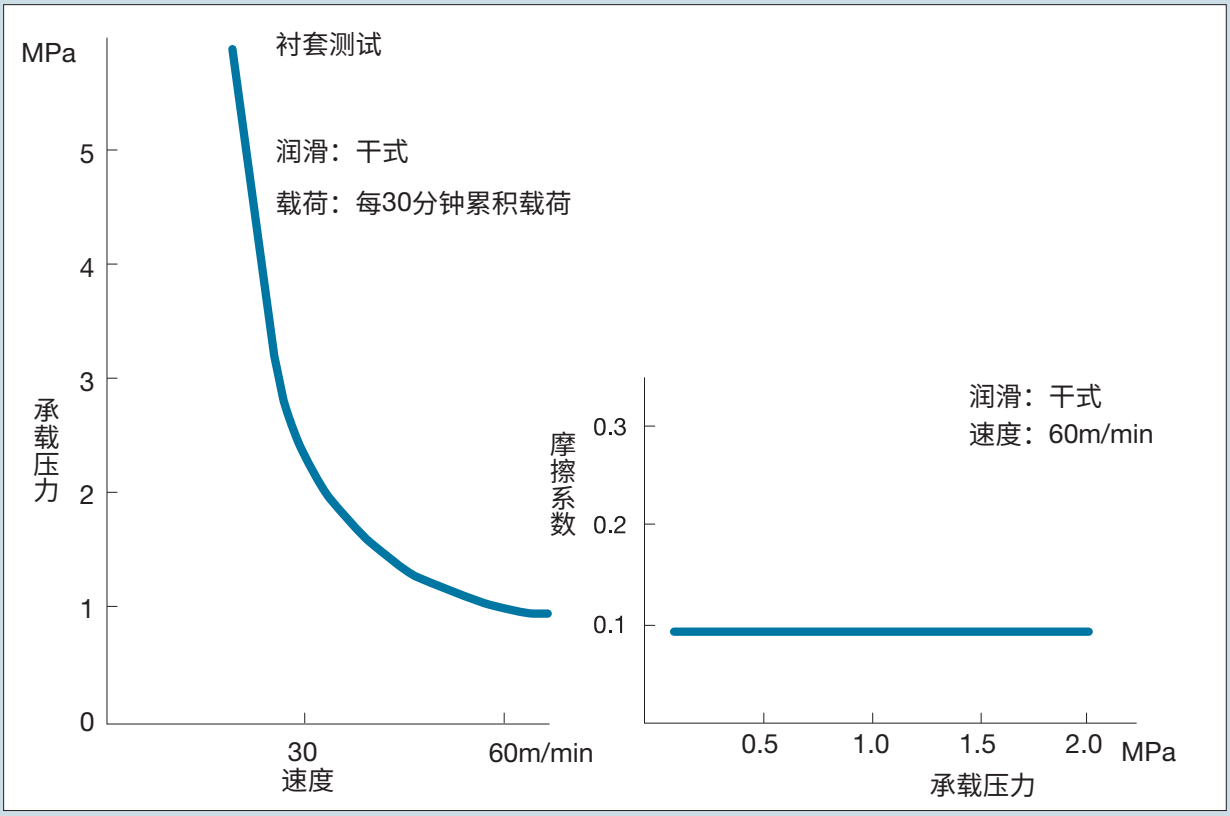

润滑	无供油系统
最大容许载荷（MPa）	9.6
最大容许速度（m/min）	60
最大容许PV值（MPa-m/min）	30
使用温度范围（℃）	−40～+80

在润滑条件下使用轴承时，轴承性能将提高，具体取决于润滑条件。

DBS DBS02衬套（衬套内径：3～30mm）

零件号的说明

DBS ○○ ○○

- 衬套长度
- 衬套标称内径
- 产品符号

DBS 0303

请按照零件号指定。

Pb Free

RoHS

ELV

衬套内径	配合件推荐尺寸		衬套尺寸								
	壳体内径	轴径	外径	壁厚	3	4	5	6	8	10	
3	$\phi5H7\ ^{+0.012}_{0}$	$\phi3h7\ ^{0}_{-0.010}$	$\phi5\ ^{+0.210}_{+0.072}$	$1.0\ ^{-0.015}_{-0.046}$	**0303**		**0305**				
4	$\phi6H7\ ^{+0.012}_{0}$	$\phi4h7\ ^{0}_{-0.012}$	$\phi6\ ^{+0.210}_{+0.072}$	$1.0\ ^{-0.023}_{-0.078}$		**0404**		**0406**			
5	$\phi7H7\ ^{+0.015}_{0}$	$\phi5h7\ ^{0}_{-0.012}$	$\phi7\ ^{+0.270}_{+0.095}$	$1.0\ ^{-0.025}_{-0.085}$			**0505**		**0508**	**0510**	
6	$\phi8H7\ ^{+0.015}_{0}$	$\phi6h7\ ^{0}_{-0.012}$	$\phi8\ ^{+0.270}_{+0.095}$	$1.0\ ^{-0.025}_{-0.085}$			**0605**	**0606**	**0608**	**0610**	
8	$\phi10H7\ ^{+0.015}_{0}$	$\phi8h7\ ^{0}_{-0.015}$	$\phi10\ ^{+0.270}_{+0.095}$	$1.0\ ^{-0.025}_{-0.085}$				**0806**	**0808**	**0810**	
10	$\phi12H7\ ^{+0.018}_{0}$	$\phi10h7\ ^{0}_{-0.015}$	$\phi12\ ^{+0.340}_{+0.108}$	$1.0\ ^{-0.025}_{-0.085}$					**1008**	**1010**	
12	$\phi14H7\ ^{+0.018}_{0}$	$\phi12h7\ ^{0}_{-0.018}$	$\phi14\ ^{+0.340}_{+0.108}$	$1.0\ ^{-0.025}_{-0.085}$						**1210**	
14	$\phi16H7\ ^{+0.018}_{0}$	$\phi14h7\ ^{0}_{-0.018}$	$\phi16\ ^{+0.340}_{+0.108}$	$1.0\ ^{-0.025}_{-0.085}$						**1410**	
15	$\phi17H7\ ^{+0.018}_{0}$	$\phi15h7\ ^{0}_{-0.018}$	$\phi17\ ^{+0.340}_{+0.108}$	$1.0\ ^{-0.025}_{-0.085}$						**1510**	
16	$\phi18H7\ ^{+0.018}_{0}$	$\phi16h7\ ^{0}_{-0.018}$	$\phi18\ ^{+0.340}_{+0.108}$	$1.0\ ^{-0.025}_{-0.085}$							
18	$\phi20H7\ ^{+0.021}_{0}$	$\phi18h7\ ^{0}_{-0.018}$	$\phi20\ ^{+0.450}_{+0.121}$	$1.0\ ^{-0.025}_{-0.085}$							
20	$\phi23H7\ ^{+0.021}_{0}$	$\phi20h7\ ^{0}_{-0.021}$	$\phi23\ ^{+0.450}_{+0.121}$	$1.5\ ^{-0.027}_{-0.087}$						**2010**	
22	$\phi25H7\ ^{+0.021}_{0}$	$\phi22h7\ ^{0}_{-0.021}$	$\phi25\ ^{+0.450}_{+0.121}$	$1.5\ ^{-0.027}_{-0.087}$							
25	$\phi28H7\ ^{+0.021}_{0}$	$\phi25h7\ ^{0}_{-0.021}$	$\phi28\ ^{+0.450}_{+0.121}$	$1.5\ ^{-0.027}_{-0.087}$							
28	$\phi32H7\ ^{+0.025}_{0}$	$\phi28h7\ ^{0}_{-0.021}$	$\phi32\ ^{+0.550}_{+0.131}$	$2.0\ ^{-0.030}_{-0.090}$							
30	$\phi34H7\ ^{+0.025}_{0}$	$\phi30h7\ ^{0}_{-0.021}$	$\phi34\ ^{+0.550}_{+0.131}$	$2.0\ ^{-0.030}_{-0.090}$							

注：尺寸如有修改，恕不另行通知。

HOISI PRECISION 凯狮精密 180 7312 9830

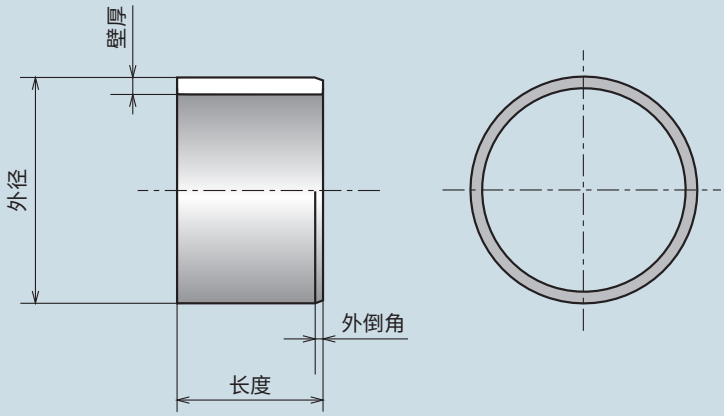

（单位：mm）

零件号和衬套长度公差 $^{0}_{-0.3}$						衬套内径
12	15	20	25	30	40	
						3
						4
						5
						6
0812	**0815**					8
1012	**1015**					10
1212	**1215**	**1220**				12
	1415	**1420**				14
	1515	**1520**				15
	1615	**1620**	**1625**			16
	1815	**1820**	**1825**			18
	2015	**2020**	**2025**	**2030**		20
		2220		**2230**		22
		2520	**2525**	**2530**		25
		2820	**2825**	**2830**		28
		3020		**3030**	**3040**	30

DBS DBS02凸缘衬套（衬套内径：3～35mm）

零件号的说明

DBS ○○ ○○ - ○○ F

- F：凸缘衬套
- ○○：法兰外径
- ○○：衬套长度
- ○○：衬套标称内径
- DBS：产品符号

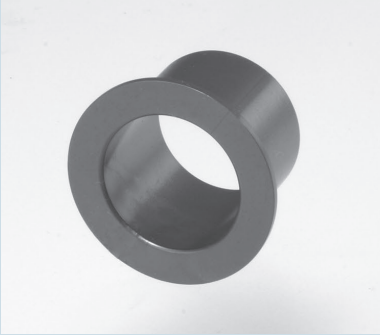

Pb Free

RoHS

ELV

DBS 0303-8F

请按照零件号指定。

衬套内径	配合件推荐尺寸		衬套尺寸								
	壳体内径	轴径	法兰外径	法兰厚度	外径	壁厚	3	4	5	6	
3	$\phi5H7\ ^{+0.012}_{0}$	$\phi3h7\ ^{0}_{-0.010}$	$\phi8\ \pm0.25$	$1.0\ ^{0}_{-0.1}$	$\phi5\ ^{+0.210}_{+0.072}$	$1.0\ ^{-0.015}_{-0.070}$	0303-8F				
4	$\phi6H7\ ^{+0.012}_{0}$	$\phi4h7\ ^{0}_{-0.012}$	$\phi9\ \pm0.25$	$1.0\ ^{0}_{-0.1}$	$\phi6\ ^{+0.210}_{+0.072}$	$1.0\ ^{-0.023}_{-0.078}$		0404-9F		0406-9F	
5	$\phi7H7\ ^{+0.015}_{0}$	$\phi5h7\ ^{0}_{-0.012}$	$\phi10\ \pm0.25$	$1.0\ ^{0}_{-0.1}$	$\phi7\ ^{+0.270}_{+0.095}$	$1.0\ ^{-0.025}_{-0.085}$		0504-10F	0505-10F		
6	$\phi8H7\ ^{+0.015}_{0}$	$\phi6h7\ ^{0}_{-0.012}$	$\phi12\ \pm0.25$	$1.0\ ^{0}_{-0.1}$	$\phi8\ ^{+0.270}_{+0.095}$	$1.0\ ^{-0.025}_{-0.085}$			0605-12F	0606-12F	
7	$\phi9H7\ ^{+0.015}_{0}$	$\phi7h7\ ^{0}_{-0.015}$	$\phi13\ \pm0.25$	$1.0\ ^{0}_{-0.1}$	$\phi9\ ^{+0.270}_{+0.095}$	$1.0\ ^{-0.025}_{-0.085}$			0705-13F		
8	$\phi10H7\ ^{+0.015}_{0}$	$\phi8h7\ ^{0}_{-0.015}$	$\phi15\ \pm0.25$	$1.0\ ^{0}_{-0.1}$	$\phi10\ ^{+0.270}_{+0.095}$	$1.0\ ^{-0.025}_{-0.085}$	0803-15F			0806-15F	
10	$\phi12H7\ ^{+0.018}_{0}$	$\phi10h7\ ^{0}_{-0.015}$	$\phi18\ \pm0.25$	$1.0\ ^{0}_{-0.1}$	$\phi12\ ^{+0.340}_{+0.108}$	$1.0\ ^{-0.025}_{-0.085}$				1006-18F	
12	$\phi14H7\ ^{+0.018}_{0}$	$\phi12h7\ ^{0}_{-0.018}$	$\phi20\ \pm0.25$	$1.0\ ^{0}_{-0.1}$	$\phi14\ ^{+0.340}_{+0.108}$	$1.0\ ^{-0.025}_{-0.085}$				1206-20F	
14	$\phi16H7\ ^{+0.018}_{0}$	$\phi14h7\ ^{0}_{-0.018}$	$\phi22\ \pm0.25$	$1.0\ ^{0}_{-0.1}$	$\phi16\ ^{+0.340}_{+0.108}$	$1.0\ ^{-0.025}_{-0.085}$					
15	$\phi17H7\ ^{+0.018}_{0}$	$\phi15h7\ ^{0}_{-0.018}$	$\phi23\ \pm0.25$	$1.0\ ^{0}_{-0.1}$	$\phi17\ ^{+0.340}_{+0.108}$	$1.0\ ^{-0.025}_{-0.085}$					
16	$\phi18H7\ ^{+0.018}_{0}$	$\phi16h7\ ^{0}_{-0.018}$	$\phi24\ \pm0.25$	$1.0\ ^{0}_{-0.1}$	$\phi18\ ^{+0.340}_{+0.108}$	$1.0\ ^{-0.025}_{-0.085}$					
18	$\phi20H7\ ^{+0.021}_{0}$	$\phi18h7\ ^{0}_{-0.018}$	$\phi26\ \pm0.25$	$1.0\ ^{0}_{-0.1}$	$\phi20\ ^{+0.450}_{+0.121}$	$1.0\ ^{-0.025}_{-0.085}$					
20	$\phi23H7\ ^{+0.021}_{0}$	$\phi20h7\ ^{0}_{-0.021}$	$\phi31\ \pm0.25$	$1.5\ ^{0}_{-0.15}$	$\phi23\ ^{+0.450}_{+0.121}$	$1.5\ ^{-0.027}_{-0.087}$					
22	$\phi25H7\ ^{+0.021}_{0}$	$\phi22h7\ ^{0}_{-0.021}$	$\phi33\ \pm0.25$	$1.5\ ^{0}_{-0.15}$	$\phi25\ ^{+0.450}_{+0.121}$	$1.5\ ^{-0.027}_{-0.087}$					
25	$\phi28H7\ ^{+0.021}_{0}$	$\phi25h7\ ^{0}_{-0.021}$	$\phi36\ \pm0.25$	$1.5\ ^{0}_{-0.15}$	$\phi28\ ^{+0.450}_{+0.121}$	$1.5\ ^{-0.027}_{-0.087}$					
30	$\phi34H7\ ^{+0.025}_{0}$	$\phi30h7\ ^{0}_{-0.021}$	$\phi42\ \pm0.25$	$2.0\ ^{0}_{-0.15}$	$\phi34\ ^{+0.550}_{+0.131}$	$2.0\ ^{-0.030}_{-0.090}$					
35	$\phi39H7\ ^{+0.025}_{0}$	$\phi35h7\ ^{0}_{-0.025}$	$\phi49\ \pm0.25$	$2.0\ ^{0}_{-0.15}$	$\phi39\ ^{+0.550}_{+0.131}$	$2.0\ ^{-0.030}_{-0.090}$					

注：尺寸如有修改，恕不另行通知。

HOISI PRECISION 凯狮精密 180 7312 9830

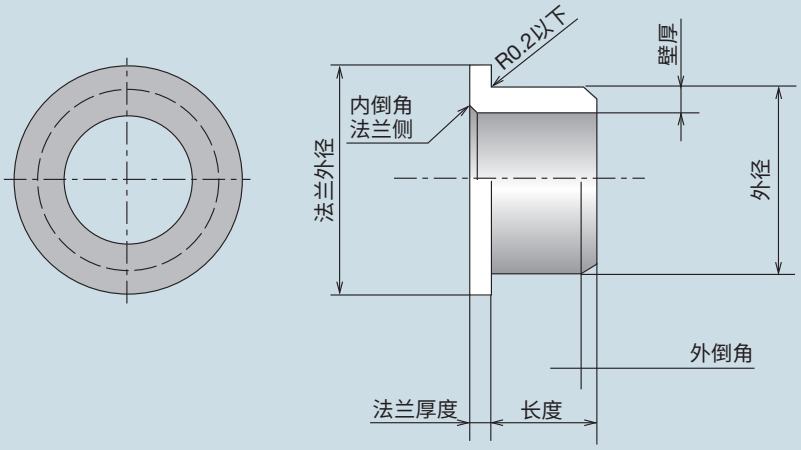

（单位：mm）

零件号和衬套长度公差 $^{0}_{-0.3}$									衬套内径
7	8	10	12	15	20	25	30	40	
									3
									4
0507-10F									5
	0608-12F								6
0707-13F									7
	0808-15F	0810-15F							8
	1008-18F	1010-18F	1012-18F	1015-18F					10
	1208-20F	1210-20F	1212-20F	1215-20F					12
		1410-22F	1412-22F	1415-22F	1420-22F				14
		1510-23F	1512-23F	1515-23F	1520-23F				15
		1610-24F		1615-24F	1620-24F				16
		1810-26F	1812-26F	1815-26F	1820-26F				18
		2010-31F		2015-31F	2020-31F	2025-31F			20
		2210-33F		2215-33F	2220-33F	2225-33F			22
		2510-36F		2515-36F	2520-36F	2525-36F	2530-36F		25
					3020-42F		3030-42F	3040-42F	30
					3520-49F		3530-49F	3540-49F	35

DAIBEST DBX01

Pb Free RoHS ELV

HOISI PRECISION 凯狮精密 180 7312 9830

这是一种预润滑轴承，因此请在安装前确保其填充有润滑剂。然后，此材料将按照预定间隔供应少量的润滑剂，以使轴承能够长期使用。在轴承的结构中，球形粉末形式的青铜烧结在钢背衬上。此后，聚缩醛树脂浸入表面。

特点

1. 运行静音，无吱吱声和咔嗒声。
2. 低摩擦特性可防止对轴(接合面)造成损坏。
3. 借助极少量的润滑剂(润滑脂或油)，即可使轴承表面看起来无任何磨损。
4. 低启动摩擦使得启动和在高载荷条件下低速运行时可以非常顺畅地进行旋转。滑动面也不会咬合。
5. 轴错位容差出色。
6. 轴承可承受冲击载荷。
7. 即使在振荡和微动磨损条件下，也可维持出色的承载性能。

特性

1.承载能力

承载能力因载荷特性和润滑条件而异。DBX01可承受的最大载荷见表1。

表1：容许载荷(U)

载荷	运动状态	润滑	U MPa
1.静载荷	较慢或非常慢的运动	润滑脂或油	137.0
2.静载荷	连续旋转	润滑脂或油(边界润滑)	68.6
3.静载荷或动载荷	连续旋转	油(液体润滑)	44.1
4.静载荷	摆动式旋转	润滑脂或油	*
5.动载荷	连续旋转	润滑脂或油(边界润滑)	*
* 这些值因循环的频率而异。代表值见右侧。		10^5次循环或以下 10^7次循环 10^8次循环或以上	137.0 19.6 4.9

2.磨损和润滑间隔的关系

组装时油会供应至DBX01轴承。磨合后的磨损量非常小。此外，在润滑剂消耗完前，磨损会保持在最低限度(图1)。

图1：磨损和润滑间隔的关系

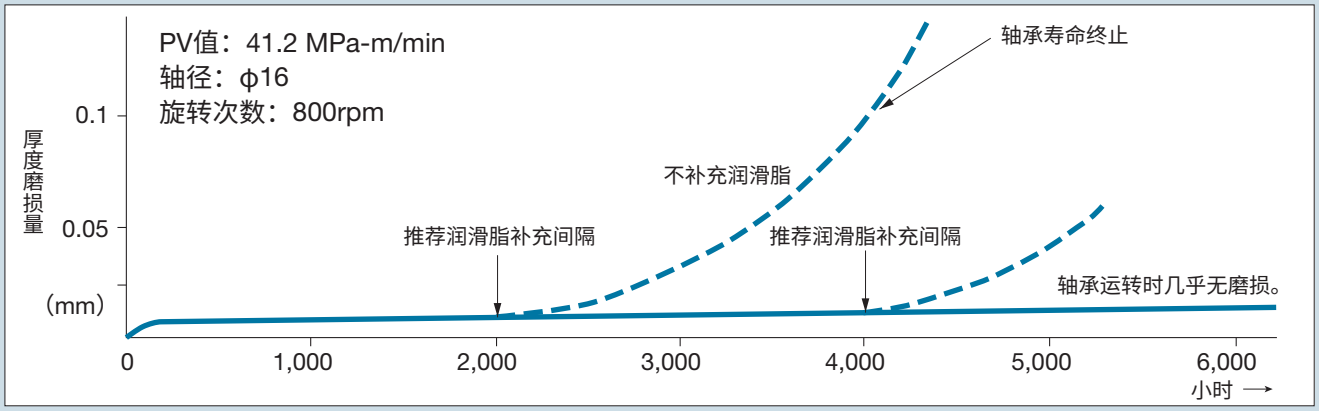

3.PV值和轴承性能

轴承的性能受PV值和工作条件影响。

PV值是特定载荷(MPa)和滑动速度(m/min)的乘积。图2中的实线“A”表示在仅安装时供应润滑脂的情况下的轴承寿命，虚线“B”表示推荐的润滑脂补充间隔。

当PV值超过170MPa-m/min后，将需要进行油润滑。

图2：DBX01轴承的润滑图

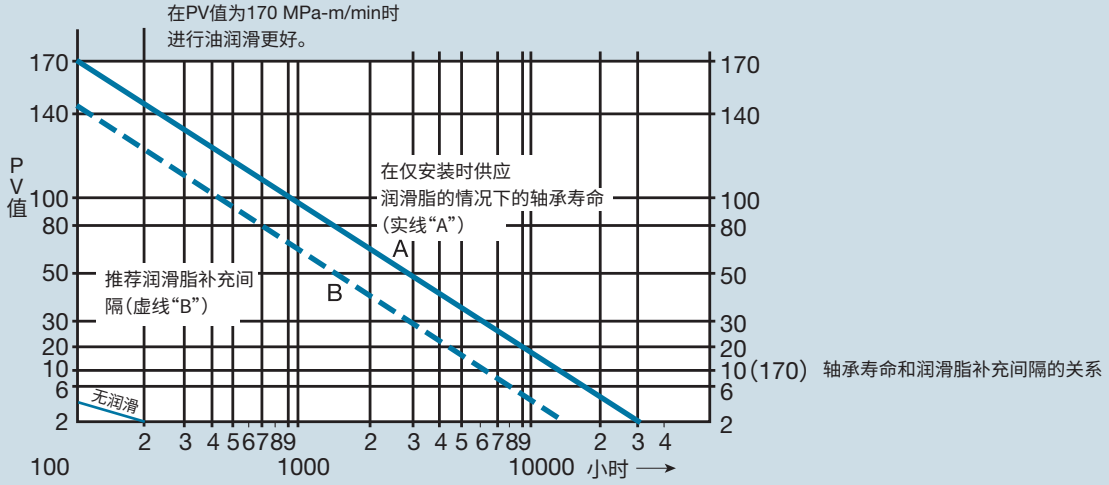

4.使用条件

要准确计算使用寿命和润滑间隔，需要考虑速度、载荷类型和环境温度等因素以及壳体状况和接合面粗糙度，因此必须将从图2得到的数字乘以表2、3和4中的用法q、t和s系数。

表2：25°C环境温度下与速度和轴承性能有关的脂润滑用法q系数

速度(m/min)	24或以下	24～45	45～90	90或以上
最大容许PV值 (MPa·m/min)	170.0	170.0	170.0	62.0
DBX01衬套 垂直静载荷 (润滑剂流入承载区。)	2.0	2.0	1.5	0.8
DBX01衬套 非垂直静载荷 (润滑剂流出承载区。)	1.0	1.0	0.8	0.4
DBX01衬套旋转载荷	3.0	3.0	2.0	1.2
DBX01止推片	1.0	0.5	0.1	—

表3：与各个工作温度范围的温度有关的用法t系数

壳体状况	润滑脂类型	轴的环境温度(°C)			
		20～40	50	75	100
普通散热性能	硅基	1.0	0.7	0.4	0.2
	锂基	1.0	0.6	0.3	0.1
散热性能不佳的轻质冲压金属壳体或分段壳体	硅基	0.5	0.35	0.2	0.1
	锂基	0.4	0.25	0.1	
散热性能不佳的非金属壳体	硅基	0.3	0.2	不推荐。	
	锂基	0.2	0.1		

表4：与接合面粗糙度有关的用法s系数

接合面粗糙度	用法s系数
0～2.5μm Rmx	1.00
2.5～3.9μm Rmx	0.25
3.9～5.5μm Rmx	0.10
5.5～7.8μm Rmx	0.05

DXB DBX01衬套（衬套内径：10～100mm）

零件号的说明

DX B ○○ ○○

- 衬套长度
- 衬套标称内径
- 衬套
- 产品符号

DXB 1010

请按照零件号指定。

Pb Free

RoHS

ELV

衬套内径	配合件推荐尺寸		衬套尺寸								
	壳体内径	轴径	外径	壁厚	油孔直径	10	15	20	25	30	
10	$\phi 13H7^{+0.018}_{0}$	$\phi 10h7^{0}_{-0.015}$	$\phi 13^{+0.060}_{+0.030}$	$1.5^{(-0.026)}_{(-0.058)}$	$\phi 4$	**1010**	**1015**	**1020**			
12	$\phi 15H7^{+0.018}_{0}$	$\phi 12h7^{0}_{-0.018}$	$\phi 15^{+0.063}_{+0.033}$	$1.5^{(-0.026)}_{(-0.058)}$	$\phi 4$		**1215**	**1220**			
14	$\phi 17H7^{+0.018}_{0}$	$\phi 14h7^{0}_{-0.018}$	$\phi 17^{+0.073}_{+0.038}$	$1.5^{(-0.026)}_{(-0.058)}$	$\phi 4$		**1415**	**1420**			
15	$\phi 18H7^{+0.018}_{0}$	$\phi 15h7^{0}_{-0.018}$	$\phi 18^{+0.073}_{+0.038}$	$1.5^{(-0.026)}_{(-0.058)}$	$\phi 4$		**1515**		**1525**		
16	$\phi 19H7^{+0.021}_{0}$	$\phi 16h7^{0}_{-0.018}$	$\phi 19^{+0.081}_{+0.046}$	$1.5^{(-0.026)}_{(-0.058)}$	$\phi 4$		**1615**	**1620**	**1625**		
18	$\phi 21H7^{+0.021}_{0}$	$\phi 18h7^{0}_{-0.018}$	$\phi 21^{+0.081}_{+0.046}$	$1.5^{(-0.026)}_{(-0.058)}$	$\phi 4$		**1815**	**1820**	**1825**		
20	$\phi 23H7^{+0.021}_{0}$	$\phi 20h7^{0}_{-0.021}$	$\phi 23^{+0.081}_{+0.046}$	$1.5^{(-0.026)}_{(-0.058)}$	$\phi 4$		**2015**		**2025**	**2030**	
22	$\phi 25H7^{+0.021}_{0}$	$\phi 22h7^{0}_{-0.021}$	$\phi 25^{+0.086}_{+0.051}$	$1.5^{(-0.026)}_{(-0.058)}$	$\phi 6$		**2215**	**2220**	**2225**		
24	$\phi 27H7^{+0.021}_{0}$	$\phi 24h7^{0}_{-0.021}$	$\phi 27^{+0.086}_{+0.051}$	$1.5^{(-0.026)}_{(-0.058)}$	$\phi 6$		**2415**	**2420**	**2425**	**2430**	
25	$\phi 28H7^{+0.021}_{0}$	$\phi 25h7^{0}_{-0.021}$	$\phi 28^{+0.093}_{+0.056}$	$1.5^{(-0.026)}_{(-0.058)}$	$\phi 6$		**2515**		**2525**	**2530**	
30	$\phi 34H7^{+0.025}_{0}$	$\phi 30h7^{0}_{-0.021}$	$\phi 34^{+0.115}_{+0.075}$	$2.0^{(-0.032)}_{(-0.068)}$	$\phi 6$			**3020**		**3030**	
35	$\phi 39H7^{+0.025}_{0}$	$\phi 35h7^{0}_{-0.025}$	$\phi 39^{+0.115}_{+0.075}$	$2.0^{(-0.032)}_{(-0.068)}$	$\phi 6$			**3520**		**3530**	
40	$\phi 44H7^{+0.025}_{0}$	$\phi 40h7^{0}_{-0.025}$	$\phi 44^{+0.115}_{+0.075}$	$2.0^{(-0.032)}_{(-0.068)}$	$\phi 8$			**4020**		**4030**	
45	$\phi 50H7^{+0.025}_{0}$	$\phi 45h7^{0}_{-0.025}$	$\phi 50^{+0.115}_{+0.075}$	$2.5^{(-0.040)}_{(-0.086)}$	$\phi 8$					**4530**	
50	$\phi 55H7^{+0.030}_{0}$	$\phi 50h7^{0}_{-0.025}$	$\phi 55^{+0.145}_{+0.095}$	$2.5^{(-0.040)}_{(-0.086)}$	$\phi 8$						
55	$\phi 60H7^{+0.030}_{0}$	$\phi 55h7^{0}_{-0.030}$	$\phi 60^{+0.145}_{+0.095}$	$2.5^{(-0.040)}_{(-0.086)}$	$\phi 8$						
60	$\phi 65H7^{+0.030}_{0}$	$\phi 60h7^{0}_{-0.030}$	$\phi 65^{+0.145}_{+0.095}$	$2.5^{(-0.040)}_{(-0.086)}$	$\phi 8$						
65	$\phi 70H7^{+0.030}_{0}$	$\phi 65h7^{0}_{-0.030}$	$\phi 70^{+0.145}_{+0.095}$	$2.5^{(-0.050)}_{(-0.116)}$	$\phi 8$						
70	$\phi 75H7^{+0.030}_{0}$	$\phi 70h7^{0}_{-0.030}$	$\phi 75^{+0.145}_{+0.095}$	$2.5^{(-0.050)}_{(-0.116)}$	$\phi 8$						
75	$\phi 80H7^{+0.030}_{0}$	$\phi 75h7^{0}_{-0.030}$	$\phi 80^{+0.160}_{+0.095}$	$2.5^{(-0.050)}_{(-0.116)}$	$\phi 9.5$						
80	$\phi 85H7^{+0.035}_{0}$	$\phi 80h7^{0}_{-0.030}$	$\phi 85^{+0.165}_{+0.100}$	$2.5^{(-0.050)}_{(-0.116)}$	$\phi 9.5$						
85	$\phi 90H7^{+0.035}_{0}$	$\phi 85h7^{0}_{-0.035}$	$\phi 90^{+0.165}_{+0.100}$	$2.5^{(-0.050)}_{(-0.116)}$	$\phi 9.5$						
90	$\phi 95H7^{+0.035}_{0}$	$\phi 90h7^{0}_{-0.035}$	$\phi 95^{+0.165}_{+0.100}$	$2.5^{(-0.050)}_{(-0.116)}$	$\phi 9.5$						
100	$\phi 105H7^{+0.035}_{0}$	$\phi 100h7^{0}_{-0.035}$	$\phi 105^{+0.180}_{+0.115}$	$2.5^{(-0.050)}_{(-0.116)}$	$\phi 9.5$						

HOISI PRECISION 凯狮精密 180 7312 9830

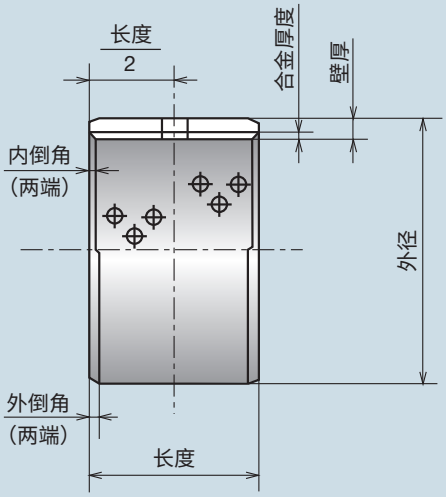

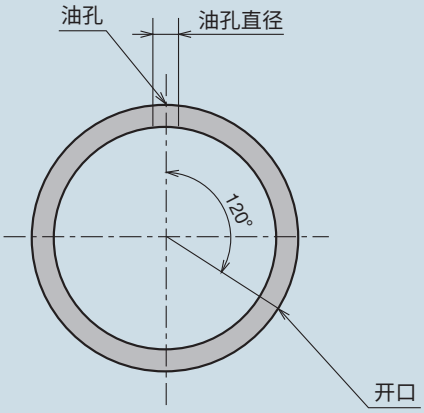

（单位：mm）

零件号和衬套长度公差 $^{0}_{-0.4}$						衬套内径
40	50	60	80	90	95	
						10
						12
						14
						15
						16
						18
						20
						22
						24
						25
3040						30
	3550					35
	4050					40
	4550					45
5040		**5060**				50
5540		**5560**				55
6040		**6060**				60
6540		**6560**				65
7040			**7080**			70
7540			**7580**			75
8040			**8080**			80
8540			**8580**			85
9040				**9090**		90
					10095	100

DXT DBX01止推片

零件号的说明

DX T ○○

- 标称内径
- 止推片
- 产品符号

DXT 10

请按照零件号指定。

Pb Free

RoHS

ELV

（单位：mm）

标称内径	零件号	内径	外径	厚度	定位销孔 直径	定位销孔 P.C.D	壳体凹槽深度
10	**DXT10**	12 $^{+0.25}_{0}$	24 $^{0}_{-0.25}$	1.5 $^{-0.08}_{-0.15}$	1.625 $^{+0.25}_{0}$	18 ±0.12	1.1 $^{0}_{-0.25}$
12	**DXT12**	14 $^{+0.25}_{0}$	26 $^{0}_{-0.25}$		2.125 $^{+0.25}_{0}$	20 ±0.12	
14	**DXT14**	16 $^{+0.25}_{0}$	30 $^{0}_{-0.25}$			23 ±0.12	
16	**DXT16**	18 $^{+0.25}_{0}$	32 $^{0}_{-0.25}$			25 ±0.12	
18	**DXT18**	20 $^{+0.25}_{0}$	36 $^{0}_{-0.25}$		3.125 $^{+0.25}_{0}$	28 ±0.12	
20	**DXT20**	22 $^{+0.25}_{0}$	38 $^{0}_{-0.25}$			30 ±0.12	
22	**DXT22**	24 $^{+0.25}_{0}$	42 $^{0}_{-0.25}$			33 ±0.12	
24	**DXT24**	26 $^{+0.25}_{0}$	44 $^{0}_{-0.25}$			35 ±0.12	
25	**DXT25**	28 $^{+0.25}_{0}$	48 $^{0}_{-0.25}$		4.125 $^{+0.25}_{0}$	38 ±0.12	
30	**DXT30**	32 $^{+0.25}_{0}$	54 $^{0}_{-0.25}$			43 ±0.12	
35	**DXT35**	38 $^{+0.25}_{0}$	62 $^{0}_{-0.25}$			50 ±0.12	
40	**DXT40**	42 $^{+0.25}_{0}$	66 $^{0}_{-0.25}$			54 ±0.12	
45	**DXT45**	48 $^{+0.25}_{0}$	74 $^{0}_{-0.25}$	2.5 $^{-0.07}_{-0.15}$		61 ±0.12	1.6 $^{0}_{-0.25}$
50	**DXT50**	52 $^{+0.25}_{0}$	78 $^{0}_{-0.25}$			65 ±0.12	

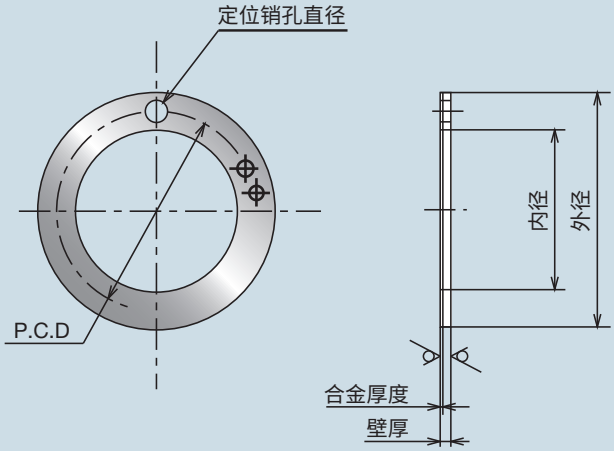

HOISI PRECISION 凯狮精密 180 7312 9830

DXP DBX01滑板

零件号的说明

DX P ○○○

- 厚度指示符号
- 滑板
- 产品符号

DXP 150

请按照零件号指定。
此产品仅按订单生产。

零件号	厚度	宽度	长度
DXP150	1.5 $^{-0.05}_{-0.15}$	90 $^{+0.2}_{0}$	500 $^{+10.0}_{0}$
DXP200	2.0 $^{-0.05}_{-0.15}$	100 $^{+0.2}_{0}$	
DXP250	2.5 $^{-0.05}_{-0.15}$	100 $^{+0.2}_{0}$	

（单位：mm）

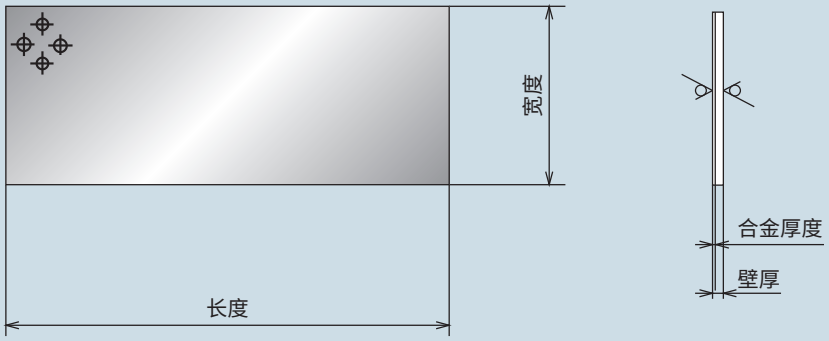

HOISI PRECISION 凯狮精密 180 7312 9830

DAIMESH DMM01

Pb Free RoHS ELV

HOISI PRECISION 凯狮精密 180 7312 9830

新一代滑动轴承材料“DAIMESH DMM01”包含青铜网格和树脂的混合物，这使得其具有出色的性能和高适用性。

特点

1. 调节范围宽，从微小间隙到负间隙均可调节，从而消除了组件内部的噪声。
2. 主要由PTFE组成的树脂层可使轴承以稳定的摩擦状态顺畅运转。
3. 金属网格和树脂的复合材料具有出色的耐载荷性、耐磨性和耐腐蚀性。
4. 此材料适用的使用温度范围非常宽（−200～+280°C）。
5. 凭借薄壁和柔壁，此材料不仅节省空间，而且易于安装。
6. 可通过粘附的方式安装。

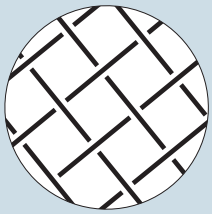

剖视图

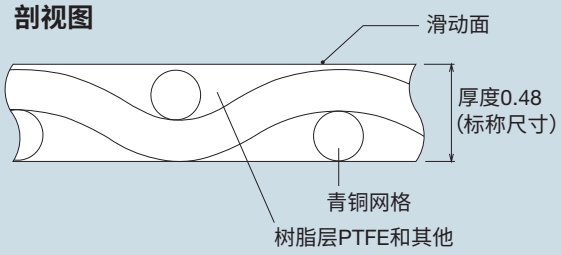

安装步骤

DAIMESH DMM01的尺寸可设为正间隙或负间隙。请考虑拍击振动和使用扭矩之间的平衡，选择两种安装方法中的其中一种。

1. 正间隙法

安装轴承，然后组装轴。扭矩随表面载荷和速度而变化。

2. 负间隙法

应选择这种方法以消除噪声。轴承和轴可一同安装在壳体中。扭矩与负间隙条件有关。

3. 轴尺寸的计算（务必考虑各尺寸的最大值和最小值）

（1）正间隙法

轴径＝壳体内径－（2×衬套厚度）－间隙

（2）夹紧容许量法

轴径＝壳体内径－（2×衬套厚度）＋负间隙

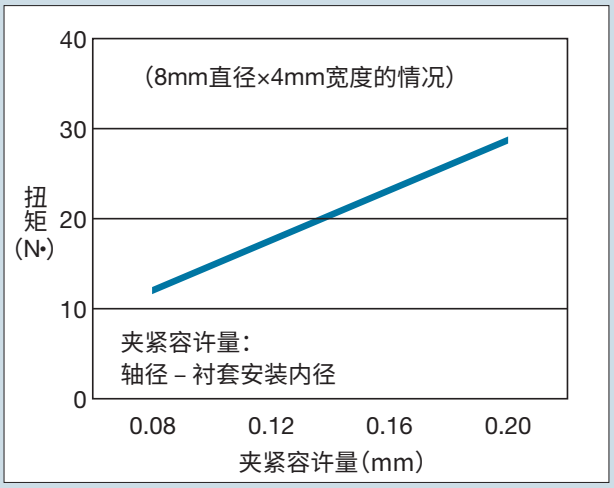

轴

1. 如下图所示，加工轴的底端，以免在安装时损坏。

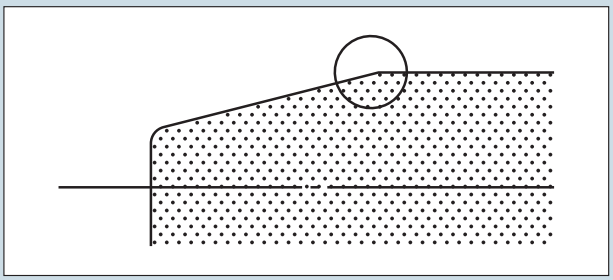

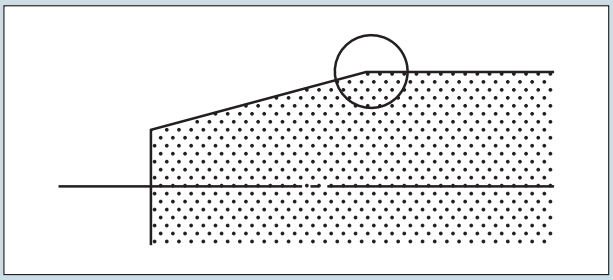

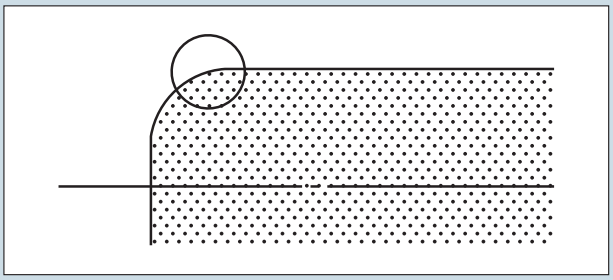

(注)使圆圈(O)部分平滑。

2. 确保轴的粗糙度为3.2s。对于更加稳定的应用，应确保轴粗糙度为1.6s。

粘附

DAIMESH DMM01可通过粘附的方式安装。此方法在安装扁条图形和半球形杯图形时尤为有效。

1. 预先清洁DAIMESH DMM和要粘附此材料的表面非常重要。选择一种合适的粘合剂，以确保粘附精确。
2. 有关粘附的更多信息，请向我们咨询。

物理特性(典型值)

厚度	mm	0.48
重量	g/cm²	0.18
抗拉强度	N/cm²	3500
延伸率	%	25
线性热膨胀系数	%（20→250°C）	2.8 (厚度方向)
摩擦系数	—	0.05～0.15
最大容许载荷	MPa	50
最大容许速度	m/min	20
最大容许PV值	MPa·m/min	100
使用温度范围°C	°C	−200～+280

典型成型示例

此材料可切割为任意图形和形成任意形状。

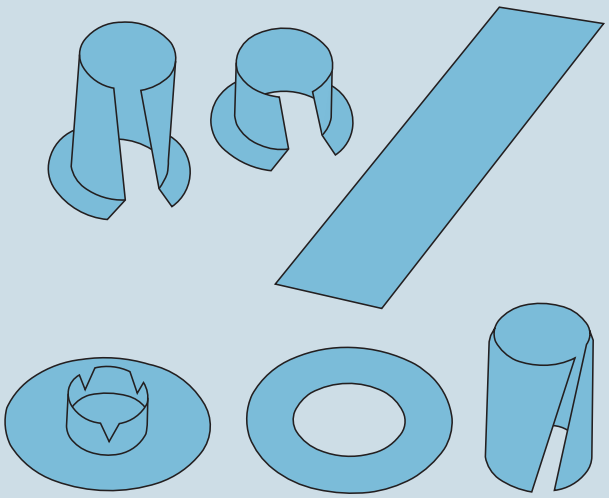

MS DMM01凸缘衬套 （衬套内径：3～30mm）

零件号的说明

MS ○○ ○○ - ○○ F

- F：凸缘衬套
- ○○：法兰外径
- ○○：长度
- ○○：标称内径
- MS：产品符号

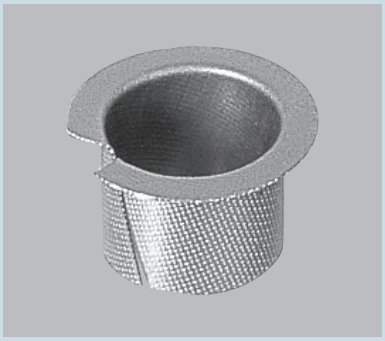

Pb Free

RoHS

ELV

MS 0303-6F

请按照零件号指定。
此产品仅按订单生产。

衬套内径	配合件推荐尺寸		衬套尺寸								
	壳体内径	轴径	法兰外径	法兰厚度	外径	壁厚	3	4	5	7	
3	φ4	φ3	φ6	0.5 ±0.05	φ4	0.5 $^{0}_{-0.040}$	**0303-6F**	**0304-6F**	**0305-6F**	**0307-6F**	
4	φ5	φ4	φ8	0.5 ±0.05	φ5	0.5 $^{0}_{-0.040}$	**0403-8F**	**0404-8F**	**0405-8F**	**0407-8F**	
5	φ6	φ5	φ10	0.5 ±0.05	φ6	0.5 $^{0}_{-0.040}$		**0504-10F**	**0505-10F**	**0507-10F**	
6	φ7	φ6	φ11	0.5 ±0.05	φ7	0.5 $^{0}_{-0.040}$			**0605-11F**	**0607-11F**	
8	φ9	φ8	φ14	0.5 ±0.05	φ9	0.5 $^{0}_{-0.040}$				**0807-14F**	
10	φ11	φ10	φ16	0.5 ±0.05	φ11	0.5 $^{0}_{-0.040}$				**1007-16F**	
12	φ13	φ12	φ18	0.5 ±0.05	φ13	0.5 $^{0}_{-0.040}$					
15	φ16	φ15	φ22	0.5 ±0.05	φ16	0.5 $^{0}_{-0.040}$					
18	φ19	φ18	φ25	0.5 ±0.05	φ19	0.5 $^{0}_{-0.040}$					
20	φ21	φ20	φ29	0.5 ±0.05	φ21	0.5 $^{0}_{-0.040}$					
25	φ26	φ25	φ36	0.5 ±0.05	φ26	0.5 $^{0}_{-0.040}$					
30	φ31	φ30	φ42	0.5 ±0.05	φ31	0.5 $^{0}_{-0.040}$					

HOISI PRECISION 凯狮精密 180 7312 9830

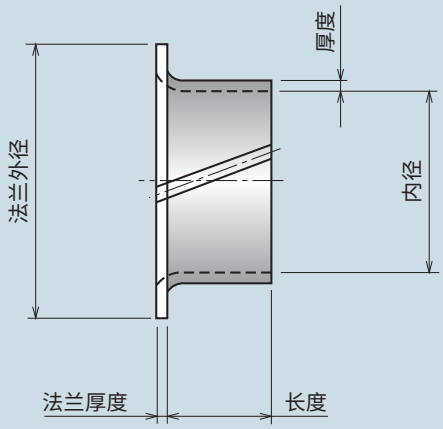

（单位：mm）

零件号和衬套长度公差 ±0.5										衬套内径
8	10	12	15	20	25	30	35	40	50	
0308-6F	0310-6F									3
0408-8F	0410-8F	0412-8F	0415-8F							4
0508-10F	0510-10F	0512-10F	0515-10F	0520-10F						5
0608-11F	0610-11F	0612-11F	0615-11F	0620-11F						6
0808-14F	0810-14F	0812-14F	0815-14F	0820-14F	0825-14F	0830-14F				8
1008-16F	1010-16F	1012-16F	1015-16F	1020-16F	1025-16F	1030-16F				10
1208-18F	1210-18F	1212-18F	1215-18F	1220-18F	1225-18F	1230-18F	1235-18F	1240-18F		12
1508-22F	1510-22F	1512-22F	1515-22F	1520-22F	1525-22F	1530-22F	1535-22F	1540-22F		15
	1810-25F	1812-25F	1815-25F	1820-25F	1825-25F	1830-25F	1835-25F	1840-25F		18
	2010-29F	2012-29F	2015-29F	2020-29F	2025-29F	2030-29F	2035-29F	2040-29F		20
			2515-36F	2520-36F	2525-36F	2530-36F	2535-36F	2540-36F	2550-36F	25
			3015-42F	3020-42F	3025-42F	3030-42F	3035-42F	3040-42F	3050-42F	30

DAIFORCE A

Pb Free RoHS ELV

HOISI PRECISION 凯狮精密 180 7312 9830

由混合特殊填充料的聚四氟乙烯(PTFE)树脂组成的固体塑料滑动轴承材料。
这种特殊填充料使得DAIFORCE A不仅具有出色的摩擦和耐磨特性，而且重量较轻。
DAIFORCE A具有出色的耐磨性，因此可放心地将其与所有类型的润滑剂结合使用，除此之外，还可将其用于腐蚀性液体或海水中。在各种各样的应用中均表现出优异性能，包括办公自动化设备、工业机器人、汽车零件和食品包装设备。

特点

1. 一款将含氟聚合物的优异表面特性和机械强度结合的出色轴承。
2. 特殊填充料不包括金属或其他硬物，并且不会使铝合金或其他软质材料过度磨损。
3. 适合在干燥和湿润条件下使用。
4. 含氟聚合物的惰性使其具有出色的耐化学品性。
5. 特殊填充料未包含任何对人类有害的物质，这使得这款产品非常适合用于食品加工应用。符合日本《食品卫生法》和与食品和添加剂有关的标准和法规。
6. 适合在－200至＋280°C的宽环境温度范围内使用。

材料：DFA01

混合特殊填充料的PTFE

材料特性(典型值)

比重	抗拉强度 (MPa)	延伸率 (%)	硬度 (硬度计D标尺)	25和150°C之间的膨胀系数 ($\times10^{-5}$/°C)
1.90～2.02	9或以上	100或以上	55～65	11

摩擦学特性(典型值)

材料特性	摩擦系数 (μ)	最大容许载荷 (MPa)	最大容许速度 (m/min)	工作温度范围 (°C)
DFA01	0.04～0.18	6.9	100	－200～280

几何形状

1.圆筒	2.翻边缸	3.止推片
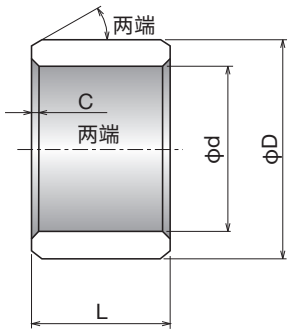	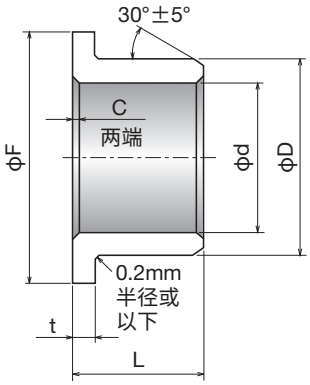	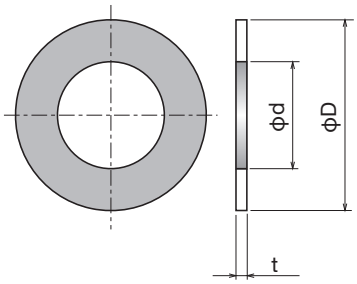

DAIFORCE A轴承尺寸

（单位：mm）

圆柱形衬套

项目	尺寸范围
内径(d)	ϕ3～50
外径(D)	ϕ6～60
长度(L)	5～50mm

翻边缸衬套

项目	尺寸范围
内径(d)	ϕ3～50
外径(D)	ϕ6～60
法兰外径(F)	ϕ9～70
长度(L)	5～60mm

止推片

项目	尺寸范围
内径(d)	6～50mm
外径(D)	12～80mm
厚度(t)	0.5～1.0mm

DAIFORCE G

Pb Free RoHS ELV

HOISI PRECISION 凯狮精密 180 7312 9830

由混合玻璃纤维增强材料的聚四氟乙烯(PTFE)组成的固体塑料滑动轴承材料。
这种新产品结合了玻璃纤维增强材料和特殊填充料，与传统PTFE滑动轴承材料相比，该材料具有高强度和出色的摩擦学性能。在各种各样的应用中均表现出优异性能，包括纺织机械、办公自动化设备、机床、汽车零件、输送设备和食品加工设备。

特点

1. 玻璃纤维增强PTFE强度高且无粘滑现象。
2. 具有出色的摩擦和耐磨特性。
3. 特殊填充料未包含任何对人类有害的物质，这使得这款产品非常适合用于食品加工应用。符合日本《食品卫生法》和与食品和添加剂有关的标准和法规。
4. 适合在－200至＋280°C的宽环境温度范围内使用。

材料：DFG01

混合特殊填充料的玻璃纤维增强PTFE

材料特性(典型值)

比重	抗拉强度 (MPa)	延伸率 (%)	硬度 (硬度计D标尺)	25和150°C之间的膨胀系数 ($\times10^{-5}$/°C)
2.10～2.30	9	80或以上	55～65	6～13

滑动特性(典型值)

材料特性	摩擦系数 (μ)	最大容许载荷 (MPa)	最大容许速度 (m/min)	工作温度范围 (°C)
DFG01	0.05～0.2	6.9	60	－200～280

几何形状

1.圆筒	2.翻边缸	3.止推片
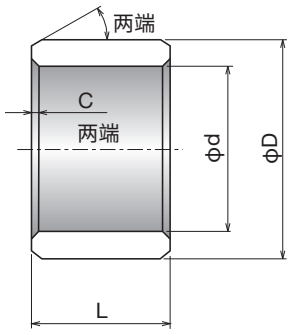	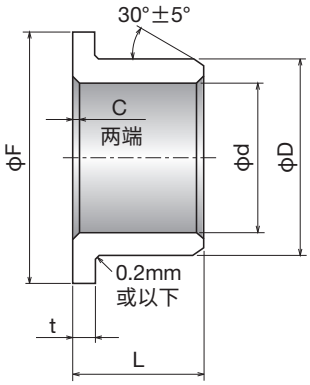	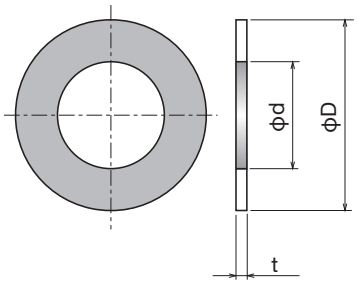

DAIFORCE G轴承尺寸

（单位：mm）

圆柱形衬套

项目	尺寸范围
内径(d)	ϕ3～50
外径(D)	ϕ6～60
长度(L)	5～50mm

翻边缸衬套

项目	尺寸范围
内径(d)	ϕ3～50
外径(D)	ϕ6～60
法兰外径(F)	ϕ9～70
长度(L)	5～60mm

止推片

项目	尺寸范围
内径(d)	6～50mm
外径(D)	12～80mm
厚度(t)	0.5～1.0mm

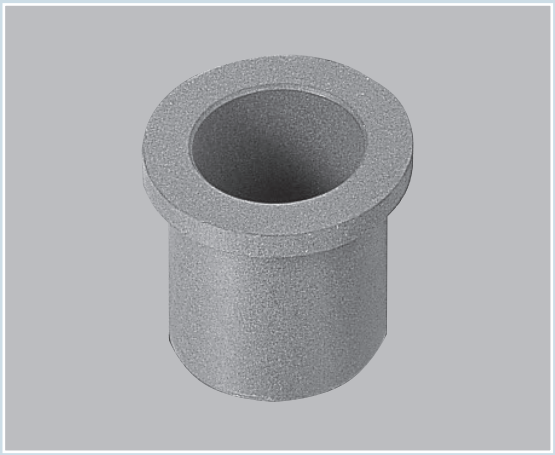

DAIHYLON DHA

Pb Free RoHS ELV

HOISI PRECISION 凯狮精密 180 7312 9830

纤维增强尼龙滑动轴承材料。
在尼龙(聚酰胺或PA)中加入纤维增强材料和特殊填充料可提供更低的线性热膨胀系数以及更高的强度和摩擦学性能。
在各种各样的应用中均表现出优异性能，包括建筑材料、办公自动化设备、纺织机械和电子器材。

特点

1. 比聚甲醛更耐热，适合高温应用。
2. 具有出色的摩擦和耐磨特性。
3. 适合复杂形状的注塑成型。
4. 还提供适合与软质轴材料结合使用的级别。

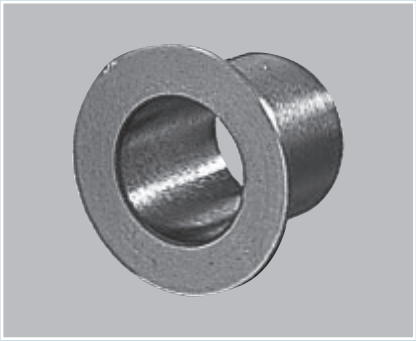

材料：DHA01

混合玻璃纤维增强材料和特殊填充料的PA66

材料特性(典型值)

比重	抗拉强度 (MPa)	延伸率 (%)	硬度 (HRM)	膨胀系数 ($\times10^{-5}$/°C)
1.37～1.47	160或以上 (100或以上)	1或以上 (2或以上)	77～93 (72～88)	2～6

注意：括号内的数字为23°C和50%吸水率条件下的数字。

滑动特性(典型值)

材料特性	摩擦系数 (μ)	最大容许载荷 (MPa)	最大容许速度 (m/min)	工作温度范围 (°C)
DHA01	0.1～0.3	6.9	30	−40～140

尺寸范围

注塑成型轴承可制成各种各样的复杂形状。

DAIHYLON DHR

Pb Free RoHS ELV

HOISI PRECISION 凯狮精密 180 7312 9830

由混合特殊填充料的聚酯弹性体组成的滑动轴承材料。
这种材料通过将特殊填充料添加到极其柔韧的聚酯弹性体中制成。
在各种各样的应用中均表现出优异性能，包括办公自动化设备、纺织机械、汽车零件、输送设备和食品包装设备。

特点

1. 具有较低的摩擦系数。
2. 适合与软质轴材料结合使用。
3. 具有极高的灵活性，适合在应对冲击噪声的解决方案当中使用。
4. 具有优异的污染吸收性。
5. 适合复杂形状的注塑成型。

材料：DHR01

混合特殊填充料的聚酯弹性体

材料特性（典型值）

比重	抗拉强度（MPa）	延伸率（%）	硬度（肖氏硬度D标尺）	膨胀系数（$\times 10^{-5}$/°C）
1.28～1.36	20或以上	100或以上	65～73	20

滑动特性（典型值）

材料特性	摩擦系数（μ）	最大容许载荷（MPa）	最大容许速度（m/min）	工作温度范围（°C）
DHR01	0.1～0.3	4.9	15	−40～60

尺寸范围

注塑成型轴承可制成各种各样的复杂形状。

DAITHERMO DTP

Pb Free RoHS ELV

HOISI PRECISION 凯狮精密 180 7312 9830

由混合特殊填充料的聚苯硫醚(PPS)组成的滑动轴承材料。
这种材料通过向具有耐热性和耐化学品性的聚苯硫醚(PPS)添加特殊填充料制成，其摩擦性能大致与PTFE滑动轴承材料相同。在各种各样的应用中均表现出优异性能，包括办公自动化设备、纺织机械、汽车零件、输送设备和食品包装设备。

特点

1. 具有较低的摩擦系数。
2. 接触各种化学品和溶剂时也很稳定。
3. 适合复杂形状的注塑成型。
4. 还提供适合与软质轴材料结合使用的级别。

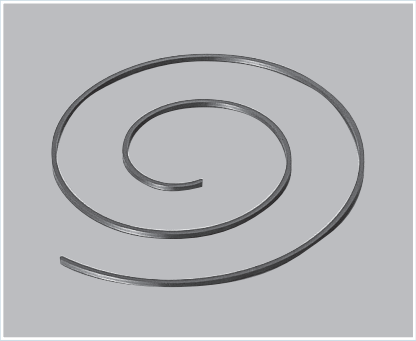

材料：DTP11

混合玻璃纤维增强材料和特殊填充料的PPS

材料特性(典型值)

比重	抗拉强度 (MPa)	延伸率 (%)	硬度 (HRM)	膨胀系数 ($\times10^{-5}$/°C)
1.60～1.72	30或以上	2或以上	32～48	2～6

滑动特性(典型值)

材料特性	摩擦系数 (μ)	最大容许载荷 (MPa)	最大容许速度 (m/min)	工作温度范围 (°C)
DTP11	0.05～0.3	6.9	60	−40～200

尺寸范围

注塑成型轴承可制成各种各样的复杂形状。

DAITHERMO DTK

Pb Free RoHS ELV

HOISI PRECISION 凯狮精密 180 7312 9830

由混合特殊填充料的聚醚醚酮(PEEK)组成的滑动轴承材料。
对于热塑性塑料而言，聚醚醚酮(PEEK)的耐热性非常出色，混合特殊填充料后，将具有耐热性、耐化学品性和优异的摩擦学特性。在各种各样的应用中均表现出优异性能，包括汽车零件、运动器材和电子器件。

特点

1. 具有出色的摩擦和耐磨特性。
2. 接触各种化学品、润滑剂和溶剂时也很稳定。
3. 适合在宽工作温度范围内使用。
4. 适合复杂形状的注塑成型。
5. 还提供适合与软质轴材料结合使用的级别。

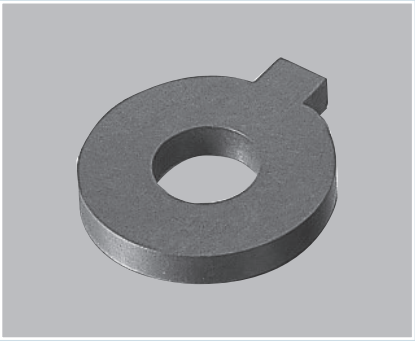

材料：DTK01

混合玻璃纤维增强材料和特殊填充料的PEEK

材料特性(典型值)

比重	抗拉强度 (MPa)	延伸率 (%)	硬度 (HRM)	膨胀系数 ($\times 10^{-5}$/°C)
1.50～1.60	70或以上	2或以上	51～65	3～6

滑动特性(典型值)

材料特性	摩擦系数 (μ)	最大容许载荷 (MPa)	最大容许速度 (m/min)	工作温度范围 (°C)
DTK01	0.05～0.3	6.9	60	−40～260

尺寸范围

注塑成型轴承可制成各种各样的复杂形状。

THERMALLOY D型

（固体润滑剂分散型轴承）

Pb Free RoHS ELV

HOISI PRECISION 凯狮精密 180 7312 9830

我们使用青铜合金作为THERMALLOY D型和成品衬套等标准件的标准材料。铅青铜产品只能定制，并且不符合RoHS或ELV的限制要求。

物理性质

材料符号	内含物（金属）	含碳量	密度	硬度	抗压强度	最大工作温度	线性热膨胀系数
B1/6	Cu-Sn	6wt%	7.0g/cm^3	Hv65	324MPa	200°C	18×10^{-6}/°C
B1/8	Cu-Sn	8	6.6	60	245		

承载特性

合金	青铜	
材料符号	B1/6	B1/8
承载压力（MPa）	10～30	1～10
容许滑动速度（m/min）	10MPa时为4.2m/min 30MPa时为1.0m/min	1MPa时为72.0m/min 10MPa时为9.0m/min
每1km摩擦距离的磨损量	9μm（2MPa·3.0m/min）	6μm（2MPa·3.0m/min）
接合面硬度	大于HB200	

- 上述承载压力为正常间隙时的数值。如果轴承在间隙非常大的情况下使用，请使用更低的承载压力。
- 承载压力和容许滑动速度之间的关系由轴承中的产热和散热平衡决定。
- 磨损量受承载压力、滑动速度和轴的粗糙度影响。

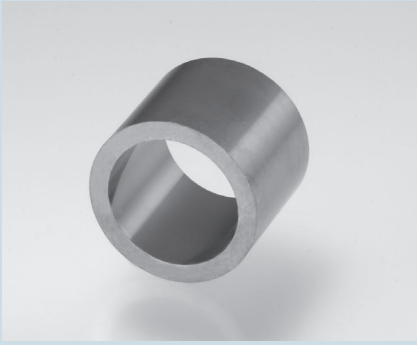

材料尺寸表

（单位：mm）

尺寸零件号	外径	内径	长度 $^{+4}_{0}$	材料代码
BR12-20DM	12.50	–	20	B1/6•B1/8
BR20-40DM	20.45	–	40	B1/6•B1/8
BR30-50DM	30.55	–	50	B1/6•B1/8
BR45-50DM	45.75	–	50	仅B1/8
BR45-60DM	45.75	–	60	仅B1/6
TU20- 8-30DM	20.45	7.00	30	B1/6•B1/8
TU25-15-30DM	25.55	14.10	30	B1/6•B1/8
TU30-15-50DM	30.55	14.10	50	B1/6•B1/8
TU30-20-40DM	30.55	19.00	40	B1/6•B1/8
TU35-25-40DM	35.60	24.00	40	B1/6•B1/8
TU40-20-50DM	40.60	19.00	50	仅B1/8
TU40-20-60DM	40.60	19.00	60	仅B1/6
TU40-30-40DM	40.60	29.00	40	B1/6•B1/8
TU45-25-50DM	45.75	24.00	50	仅B1/8
TU45-25-60DM	45.75	24.00	60	仅B1/6
TU45-35-40DM	45.75	34.05	40	B1/6•B1/8
TU50-30-50DM	50.60	29.00	50	仅B1/8
TU50-30-60DM	50.60	29.00	60	仅B1/6
TU50-40-40DM	50.60	39.25	40	B1/6•B1/8
TU55-45-50DM	55.60	44.05	50	B1/6•B1/8
TU60-40-50DM	60.95	39.25	50	仅B1/8
TU60-40-60DM	60.95	39.25	60	仅B1/6
TU60-50-50DM	60.95	49.05	50	B1/6•B1/8
TU65-55-50DM	65.65	54.05	50	B1/6•B1/8
TU70-55-50DM	70.65	54.05	50	仅B1/8
TU70-55-60DM	70.65	54.05	60	仅B1/6
TU75-60-50DM	75.65	59.05	50	B1/6•B1/8

注：订购时，请指定材料代码和尺寸编号（示例："B1/6 TU40-30-40DM"）。

DM D型DM系列（衬套内径：10～100mm）

零件号的说明

DM ○○ ○○ ○○

- 衬套长度
- 衬套外径
- 衬套内径
- 产品符号（材料B 1/8）

（衬套内径：10～100mm）

DM 101610

请按照零件号指定。

Pb Free

RoHS

ELV

衬套内径	配合件推荐尺寸 壳体内径	配合件推荐尺寸 轴径	衬套尺寸 外径	衬套尺寸 壁厚	10	15	16	20	
10	$\phi16H7\ ^{+0.018}_{0}$	$\phi10h7\ ^{0}_{-0.015}$	$\phi10C7\ ^{+0.095}_{+0.080}$	$\phi16r6\ ^{+0.034}_{+0.023}$	**101610**	**101615**		**101620**	
12	$\phi18H7\ ^{+0.018}_{0}$	$\phi12h7\ ^{0}_{-0.018}$	$\phi12C7\ ^{+0.113}_{+0.095}$	$\phi18r6\ ^{+0.034}_{+0.023}$	**121810**	**121815**	**121816**	**121820**	
13	$\phi19H7\ ^{+0.021}_{0}$	$\phi13h7\ ^{0}_{-0.018}$	$\phi13C7\ ^{+0.113}_{+0.095}$	$\phi19r6\ ^{+0.041}_{+0.028}$		**131915**		**131920**	
14	$\phi20H7\ ^{+0.021}_{0}$	$\phi14h7\ ^{0}_{-0.018}$	$\phi14C7\ ^{+0.113}_{+0.095}$	$\phi20r6\ ^{+0.041}_{+0.028}$		**142015**		**142020**	
15	$\phi21H7\ ^{+0.021}_{0}$	$\phi15h7\ ^{0}_{-0.018}$	$\phi15C7\ ^{+0.113}_{+0.095}$	$\phi21r6\ ^{+0.041}_{+0.028}$		**152115**		**152120**	
16	$\phi22H7\ ^{+0.021}_{0}$	$\phi16h7\ ^{0}_{-0.018}$	$\phi16C7\ ^{+0.113}_{+0.095}$	$\phi22r6\ ^{+0.041}_{+0.028}$		**162215**	**162216**	**162220**	
18	$\phi24H7\ ^{+0.021}_{0}$	$\phi18h7\ ^{0}_{-0.018}$	$\phi18C7\ ^{+0.113}_{+0.095}$	$\phi24r6\ ^{+0.041}_{+0.028}$		**182415**		**182420**	
20	$\phi28H7\ ^{+0.021}_{0}$	$\phi20h7\ ^{0}_{-0.021}$	$\phi20C7\ ^{+0.131}_{+0.110}$	$\phi28r6\ ^{+0.041}_{+0.028}$		**202815**	**202816**	**202820**	
20	$\phi30H7\ ^{+0.021}_{0}$	$\phi20h7\ ^{0}_{-0.021}$	$\phi20C7\ ^{+0.131}_{+0.110}$	$\phi30r6\ ^{+0.041}_{+0.028}$				**203020**	
22	$\phi30H7\ ^{+0.021}_{0}$	$\phi22h7\ ^{0}_{-0.021}$	$\phi22C7\ ^{+0.131}_{+0.110}$	$\phi30r6\ ^{+0.041}_{+0.028}$				**223020**	
25	$\phi33H7\ ^{+0.025}_{0}$	$\phi25h7\ ^{0}_{-0.021}$	$\phi25C7\ ^{+0.131}_{+0.110}$	$\phi33r6\ ^{+0.050}_{+0.034}$			**253316**	**253320**	
25	$\phi35H7\ ^{+0.025}_{0}$	$\phi25h7\ ^{0}_{-0.021}$	$\phi25C7\ ^{+0.131}_{+0.110}$	$\phi35r6\ ^{+0.050}_{+0.034}$				**253520**	
28	$\phi38H7\ ^{+0.025}_{0}$	$\phi28h7\ ^{0}_{-0.021}$	$\phi28C7\ ^{+0.131}_{+0.110}$	$\phi38r6\ ^{+0.050}_{+0.034}$				**283820**	
30	$\phi38H7\ ^{+0.025}_{0}$	$\phi30h7\ ^{0}_{-0.021}$	$\phi30C7\ ^{+0.131}_{+0.110}$	$\phi38r6\ ^{+0.050}_{+0.034}$				**303820**	
30	$\phi40H7\ ^{+0.025}_{0}$	$\phi30h7\ ^{0}_{-0.021}$	$\phi30C7\ ^{+0.131}_{+0.110}$	$\phi40r6\ ^{+0.050}_{+0.034}$				**304020**	
					15	16	20	25	
31.5	$\phi40H7\ ^{+0.025}_{0}$	$\phi31.5h7\ ^{0}_{-0.025}$	$\phi31.5C7\ ^{+0.095}_{+0.080}$	$\phi40r6\ ^{+0.050}_{+0.034}$					
32	$\phi42H7\ ^{+0.025}_{0}$	$\phi32h7\ ^{0}_{-0.025}$	$\phi32C7\ ^{+0.113}_{+0.095}$	$\phi42r6\ ^{+0.050}_{+0.034}$				**324225**	
35	$\phi44H7\ ^{+0.025}_{0}$	$\phi35h7\ ^{0}_{-0.025}$	$\phi35C7\ ^{+0.113}_{+0.095}$	$\phi44r6\ ^{+0.050}_{+0.034}$					
35	$\phi45H7\ ^{+0.025}_{0}$	$\phi35h7\ ^{0}_{-0.025}$	$\phi35C7\ ^{+0.113}_{+0.095}$	$\phi45r6\ ^{+0.050}_{+0.034}$					
40	$\phi50H7\ ^{+0.025}_{0}$	$\phi40h7\ ^{0}_{-0.025}$	$\phi40C7\ ^{+0.113}_{+0.095}$	$\phi50r6\ ^{+0.050}_{+0.034}$			**405020**	**405025**	
45	$\phi55H7\ ^{+0.030}_{0}$	$\phi45h7\ ^{0}_{-0.025}$	$\phi45C7\ ^{+0.113}_{+0.095}$	$\phi55r6\ ^{+0.060}_{+0.041}$					
50	$\phi60H7\ ^{+0.030}_{0}$	$\phi50h7\ ^{0}_{-0.025}$	$\phi50C7\ ^{+0.113}_{+0.095}$	$\phi60r6\ ^{+0.060}_{+0.041}$					
55	$\phi65H7\ ^{+0.030}_{0}$	$\phi55h7\ ^{0}_{-0.030}$	$\phi55C7\ ^{+0.131}_{+0.110}$	$\phi65r6\ ^{+0.060}_{+0.041}$					
60	$\phi75H7\ ^{+0.030}_{0}$	$\phi60h7\ ^{0}_{-0.030}$	$\phi60C7\ ^{+0.131}_{+0.110}$	$\phi75r6\ ^{+0.062}_{+0.043}$					
65	$\phi80H7\ ^{+0.030}_{0}$	$\phi65h7\ ^{0}_{-0.030}$	$\phi65C7\ ^{+0.131}_{+0.110}$	$\phi80r6\ ^{+0.062}_{+0.043}$					
70	$\phi85H7\ ^{+0.035}_{0}$	$\phi70h7\ ^{0}_{-0.030}$	$\phi70C7\ ^{+0.131}_{+0.110}$	$\phi85r6\ ^{+0.073}_{+0.051}$					
75	$\phi90H7\ ^{+0.035}_{0}$	$\phi75h7\ ^{0}_{-0.030}$	$\phi75C7\ ^{+0.131}_{+0.110}$	$\phi90r6\ ^{+0.073}_{+0.051}$					
80	$\phi100H7\ ^{+0.035}_{0}$	$\phi80h7\ ^{0}_{-0.030}$	$\phi80C7\ ^{+0.131}_{+0.110}$	$\phi100r6\ ^{+0.073}_{+0.051}$					
85	$\phi105H7\ ^{+0.035}_{0}$	$\phi85h7\ ^{0}_{-0.035}$	$\phi85C7\ ^{+0.131}_{+0.110}$	$\phi105r6\ ^{+0.076}_{+0.054}$					
90	$\phi110H7\ ^{+0.035}_{0}$	$\phi90h7\ ^{0}_{-0.035}$	$\phi90C7\ ^{+0.131}_{+0.110}$	$\phi110r6\ ^{+0.076}_{+0.054}$					
100	$\phi120H7\ ^{+0.035}_{0}$	$\phi100h7\ ^{0}_{-0.035}$	$\phi100C7\ ^{+0.131}_{+0.110}$	$\phi120r6\ ^{+0.076}_{+0.054}$					

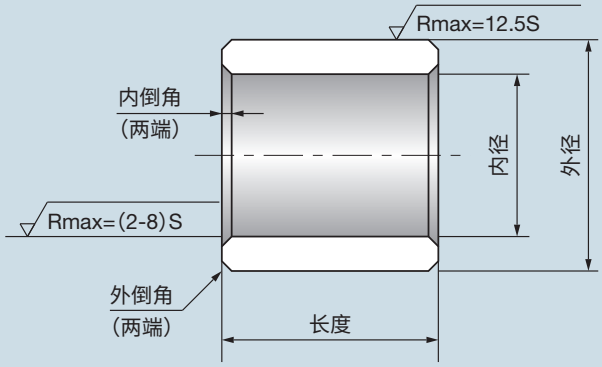

① 如果需要长度更短的产品，则调整长度尺寸以进行匹配。
② 如果需要长度更长的产品，则使用多件，如下图所示。

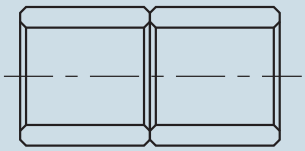

多个衬套

（单位：mm）

零件号和衬套长度公差 $^{0}_{-0.3}$						外径倒角	内径倒角	衬套内径
	25	30	35	40	50			
						C0.3	C0.3	10
	121825	**121830**				C0.3	C0.3	12
						C0.3	C0.3	13
						C0.3	C0.3	14
	152125					C0.3	C0.3	15
	162225	**162230**	**162235**			C0.3	C0.3	16
	182425	**182430**				C0.5	C0.5	18
	202825	**202830**	**202835**	**202840**		C0.5	C0.5	20
	203025	**203030**	**203035**	**203040**		C0.5	C0.5	20
	223025	**223030**				C0.5	C0.5	22
	253325	**253330**	**253335**	**253340**		C0.5	C0.5	25
	253525	**253530**	**253535**	**253540**		C0.5	C0.5	25
		283830				C0.5	C0.5	28
	303825	**303830**	**303835**	**303840**	**303850**	C0.5	C0.5	30
	304025	**304030**	**304035**	**304040**	**304050**	C0.5	C0.5	30
	30	35	40	50	60			
	314030		**314040**			C0.5	C0.5	31.5
	324230		**324240**			C0.5	C0.5	32
	354430	**354435**	**354440**	**354450**		C0.5	C0.5	35
	354530	**354535**	**354540**	**354550**		C0.5	C0.5	35
	405030	**405035**	**405040**	**405050**		C0.5	C0.5	40
			455540	**455550**		C0.5	C0.5	45
			506040	**506050**	**506060**	C0.5	C0.5	50
			556540		**556560**	C0.5	C0.5	55
			607540		**607560**	C0.5	C0.5	60
			658040		**658060**	C1.0	C1.0	65
			708540		**708560**	C1.0	C1.0	70
			759040		**759060**	C1.0	C1.0	75
			8010040		**8010060**	C1.0	C1.0	80
			8510540		**8510560**	C1.0	C1.0	85
			9011040		**9011060**	C1.0	C1.0	90
			10012040		**10012060**	C1.0	C1.0	100

GB-C D型C系列（衬套内径：6～50mm）

零件号的说明

GB-C 00 00

- 衬套长度
- 衬套内径
- 产品符号（材料B 1/8）

GB-C 0606

请按照零件号指定。

Pb Free

RoHS

ELV

衬套内径	配合件推荐尺寸		衬套尺寸								
	壳体内径	轴径	外径	壁厚	6	8	10	12	16	20	
6	$\phi10H7\ ^{+0.015}_{0}$	$\phi6g6\ ^{-0.004}_{-0.012}$	$\phi6\ ^{+0.028}_{+0.013}$	$\phi10\ ^{+0.021}_{+0.006}$	**0606**	**0608**	**0610**				
8	$\phi14H7\ ^{+0.018}_{0}$	$\phi8g6\ ^{-0.005}_{-0.014}$	$\phi8\ ^{+0.028}_{+0.013}$	$\phi14\ ^{+0.021}_{+0.006}$		**0808**	**0810**	**0812**	**0816**		
10	$\phi16H7\ ^{+0.018}_{0}$	$\phi10g6\ ^{-0.005}_{-0.014}$	$\phi10\ ^{+0.034}_{+0.016}$	$\phi16\ ^{+0.021}_{+0.006}$			**1010**	**1012**	**1016**	**1020**	
12	$\phi18H7\ ^{+0.018}_{0}$	$\phi12g6\ ^{-0.006}_{-0.017}$	$\phi12\ ^{+0.034}_{+0.016}$	$\phi18\ ^{+0.021}_{+0.006}$			**1210**	**1212**	**1216**	**1220**	
16	$\phi22H7\ ^{+0.021}_{0}$	$\phi16g6\ ^{-0.006}_{-0.017}$	$\phi16\ ^{+0.034}_{+0.016}$	$\phi22\ ^{+0.021}_{+0.006}$					**1616**	**1620**	
20	$\phi30H7\ ^{+0.021}_{0}$	$\phi20g6\ ^{-0.007}_{-0.020}$	$\phi20\ ^{+0.041}_{+0.020}$	$\phi30\ ^{+0.021}_{+0.006}$					**2016**	**2020**	
25	$\phi35H7\ ^{+0.025}_{0}$	$\phi25g6\ ^{-0.007}_{-0.020}$	$\phi25\ ^{+0.041}_{+0.020}$	$\phi35\ ^{+0.025}_{+0.009}$						**2520**	
30	$\phi40H7\ ^{+0.025}_{0}$	$\phi30g6\ ^{-0.007}_{-0.020}$	$\phi30\ ^{+0.041}_{+0.020}$	$\phi40\ ^{+0.025}_{+0.009}$						**3020**	
35	$\phi45H7\ ^{+0.025}_{0}$	$\phi35g6\ ^{-0.009}_{-0.025}$	$\phi35\ ^{+0.050}_{+0.025}$	$\phi45\ ^{+0.025}_{+0.009}$							
40	$\phi50H7\ ^{+0.025}_{0}$	$\phi40g6\ ^{-0.009}_{-0.025}$	$\phi40\ ^{+0.050}_{+0.025}$	$\phi50\ ^{+0.025}_{+0.009}$							
45	$\phi55H7\ ^{+0.030}_{0}$	$\phi45g6\ ^{-0.009}_{-0.025}$	$\phi45\ ^{+0.050}_{+0.025}$	$\phi55\ ^{+0.033}_{+0.011}$							
50	$\phi62H7\ ^{+0.030}_{0}$	$\phi50g6\ ^{-0.009}_{-0.025}$	$\phi50\ ^{+0.050}_{+0.025}$	$\phi62\ ^{+0.033}_{+0.011}$							

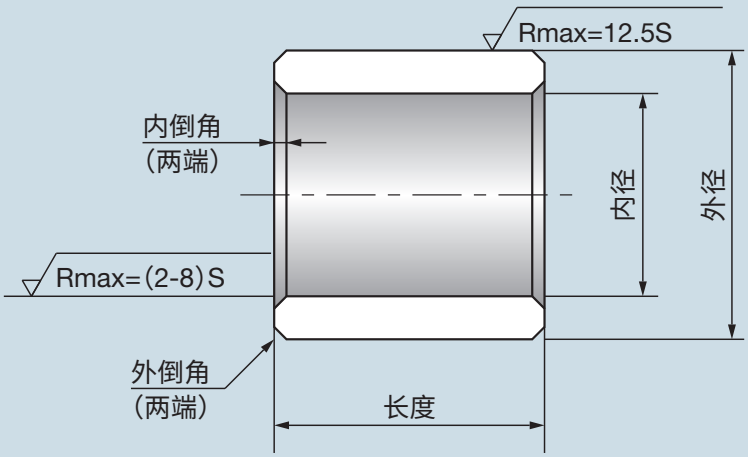

（单位：mm）

	零件号和衬套长度公差 $^{0}_{-0.3}$								外径倒角	内径倒角	衬套内径
	25	30	35	40	45	50	55	60			
									C0.3	C0.3	6
									C0.3	C0.3	8
									C0.3	C0.3	10
									C0.3	C0.3	12
	1625								C0.3	C0.3	16
	2025	**2030**							C0.5	C0.5	20
	2525	**2530**							C0.5	C0.5	25
	3025	**3030**	**3035**	**3040**					C0.5	C0.5	30
		3530	**3535**	**3540**	**3545**	**3550**			C0.5	C0.5	35
		4030	**4035**	**4040**	**4045**	**4050**			C0.5	C0.5	40
				4540	**4545**	**4550**			C0.5	C0.5	45
				5040	**5045**	**5050**	**5055**	**5060**	C0.5	C0.5	50

THERMALLOY T型

（固体润滑剂分散型轴承）

Pb Free　RoHS　ELV

不包括标有※的产品。

HOISI PRECISION 凯狮精密 180 7312 9830

材料特性

	材料符号		工作温度(°C)	最大承载压力(MPa)	最大滑动速度(m/min)	说明
	粉末碳	颗粒碳				
※ 铅青铜合金	30/6 30/8 30/12	30/8P 30/12P	−50～+200	49.0 29.4 4.9	1.2 30.0 60.0	加铅青铜。在空气或水中使用的通用材料
青铜合金	144SB6 144SB8 144SB12	144SB8P 144SB12P		49.0 29.4 4.9	1.2 30.0 60.0	青铜未添加任何铅，可在食品类工厂机器中使用。也可在纯水中使用
特殊青铜合金	144SB6W 144SB8W 144SB12W	144SB8PW 144SB12PW	−200～+350	39.2 19.6 2.9	1.2 30.0 60.0	具有出色尺寸稳定性的铜合金
镍铜铁合金	277NC8W 277NC12W 653NC8W		～+450 ～+450 ～+550	19.6 4.9 19.6	2.4 30.0 2.4	出色的耐腐蚀性，特别是在海水中
铁合金	963/8W		～+600	19.6	2.4	在轴承氧化可能引发问题时使用
镍合金	Ni98/8W Ni98/12W		～+600	19.6 4.9	2.4 18.0	用于与原子能有关的轴承和防辐射用途。具有良好的耐腐蚀性，更适合在液体中使用。
铁镍合金	831FN10W	831FN12PW	～+700	39.2	1.2	高温性能优秀，强度出色。
	237NF10W			39.2		高温性能和耐腐蚀性出色。

注：
- 为最大承载压力和最大滑动速度给出的值仅供参考，可能根据其他条件而变化。此外，在最大承载压力和最大滑动速度下使用轴承可能引起产热和磨损。
- 为在真空中使用准备了特殊材料。有关更多信息，请向我们咨询。
- 对于200°C以下的应用，仅铅青铜合金或青铜合金材料需要W符号。

确定材料代码的重要注意事项

① 每个材料代码由指示合金系列、石墨含量和石墨分散状态的符号组成。当您通过上表确定材料代码后，我们会添加基于制造的分类代码，然后在实物标签上和图纸中指明。

示例

您选择的代码加上我们添加的分类代码。

30/8 → 30/8-2Mo

代码的含义

在此例中，"30/"是合金系列，"8"是粉末石墨的百分比，"2Mo"是我们添加的代码。

144SB12PW → 144SB12P-2MoW

在此例中，"144SBW"是合金系列，"12P"是粉末石墨的百分比，"2Mo"是我们添加的代码。

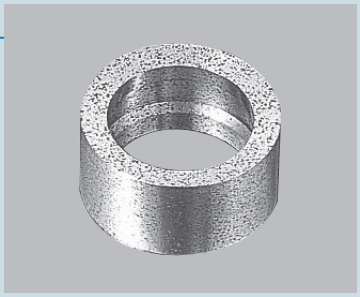

② 石墨含量一般为6%、8%、10%或12%。

③ 8%的粉末石墨和12%的颗粒石墨（由"P"代码表示）在长度方面几乎相等，并且具有完全相同的最大特定载荷。粉末石墨在不会被外部异物污染的情况下有效，颗粒石墨在易被沙子、铁屑或类似物污染的情况下有效。

材料尺寸表（带倒角边缘的所有零件）

（单位：mm）

模具编号	外径	内径	长度	长度	长度	长度	备注
B20	22	—				—	*1 对于B40到B120的粉末石墨和铅青铜、青铜以及特殊青铜合金，最大数值可达84 ℓ。 对于上述以外的编号，最大数值可达64 ℓ。 对于颗粒石墨，所有模具的最大数值可达64 ℓ。
B30	32	—				—	
B40	43	—					
B60	63	—	44ℓ	54ℓ	64ℓ	84ℓ *1	
B80	83	—					
B100	103	—					
B120	123	—					
R40	43	17				—	*2 对于R40、R50、R60B或R70以外的粉末石墨和铅青铜、青铜以及特殊青铜合金，最大数值可达84 ℓ。 对于上述以外的编号，最大数值可达64 ℓ。 对于颗粒石墨，所有模具的最大数值可达64 ℓ。 对于上述以外的编号，最大数值可达64 ℓ。 对于颗粒石墨，所有模具的最大数值可达64 ℓ。
R50	52	23				—	
R60A	63	27					
R60B	63	38				—	
R70	72	43				—	
R80A	83	38					
R80B	83	47					
R90	93	57					
R100A	103	47					
R100B	103	67					
R110	113	77					
R120A	123	67					
R120B	123	87					
R130A	133	77	44ℓ	54ℓ	64ℓ	84ℓ *2	
R130B	133	97					
R140A	143	87					
R140B	143	97					
R140C	143	107					
R150	153	117					
R160A	163	107					
R160B	163	127					
R170A	173	117					
R170B	173	137					
R180A	183	137					
R180B	183	147					
R190	193	157					
R200	204	167					
R220	224	186					
P65	高度 65	宽度 100	厚度 29				对于板材（粉末石墨）和铅青铜、青铜以及特殊青铜合金，最大数值可达34T。
P90	高度 90	宽度 130	厚度 29				

注：
- 订购时，请指定材料代码和模具尺寸。
- *1或*2以外的所有石墨颗粒材料可达64ℓ。

模具尺寸

① 所有T型材料在外径、内径和长度面均有切割余量。

② 直径的最小切割余量为2-4mm，对于铁或铁镍合金，长度方向为一侧4mm，对于其他材料，一侧约为2mm。

③ 材料为圆棒形、中空形和椭圆形。

④ 我们会在交货前完成精加工。某些情况下交付的产品会有抓握余量。

THERMALLOY TM型

（在超高温度下使用的固体润滑剂分散型轴承）

Pb Free　RoHS　ELV

THERMALLOY TM型由在高温氧化环境中具有高耐氧化性和耐磨性的材料制成。

特点

① 在高温氧化环境（700°C以下）中具有高耐氧化性和耐腐蚀性。
② 耐磨损。
③ 在较高的温度下具有高抗咬合性。
④ 轴承对接合轴造成的损害非常小。

化学成分

FeCr ＋ Cu ＋ 固体润滑剂

机械性质

密度（g/cm³）	抗压强度（MPa）	环压强度（MPa）
7.4	1630	980

强度

温度（°C）	硬度（Hv）	抗拉强度（MPa）
室温	230	450
300	180	410
500	170	340
700	110	150

线性热膨胀系数

温度（°C）	线性热膨胀系数（$\times 10^{-6}$/°C）
50 ～ 300	16.5
50 ～ 500	16.6
50 ～ 700	17.0

耐氧化性

加热时间（小时）	重量变化率（%）
5	0.01
10	0.05
25	0.05
50	0.05
100	0.06

高温下的滑动特性（THERMALLOY TM型TMF2-S）

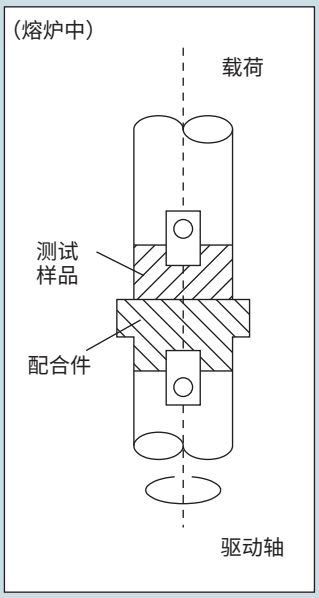

测试条件

特定载荷：2.45MPa
速度：1.2m/min
配合件的材料：SUS303
持续时间：30min

轴承重量变化

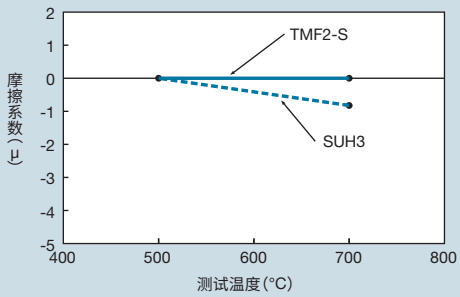

摩擦系数

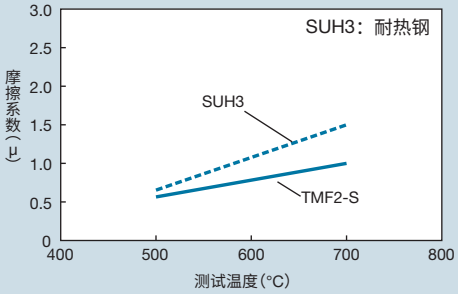

配合件的材料重量变化

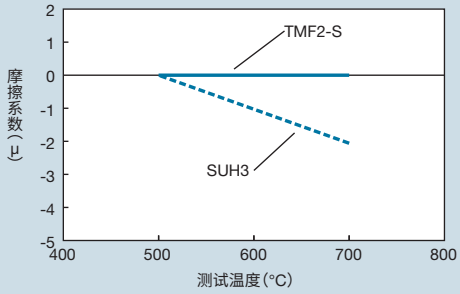

THERMALLOY BB型

（固体润滑剂分散型双金属轴承）

Pb Free　RoHS　ELV

不包括标有※的产品。

HOISI PRECISION 凯狮精密 180 7312 9830

THERMALLOY BB型是一种包含D型材料内衬（B1/6、B1/8或BL218）的钢背材料，适合在有限空间的高载荷下使用。
滑板所用材料和卷制衬套的尺寸已标准化。

BB型材料

合金	材料符号	背衬
青铜基	BB1/6	钢
	BB1/8	
铅青铜基	BBL2/8	

还提供带不锈钢背衬的选购轴承。

板的标准尺寸（定制）

（单位：mm）

零件号	总厚度	合金厚度	宽度 $^{+0.2}_{0}$	长度 $^{+5.0}_{0}$
BBL2/8-P1.5	1.5±0.05	0.4	70	500
BBL2/8-P2	2.0±0.05	0.6	70	
BBL2/8-P2.5	2.5±0.05	0.9	120	
BBL2/8-P3	3.0±0.05	1.0	120	
BBL2/8-P5	5.0±0.075	1.0	120	
BBL2/8-P8	8.0±0.075	1.3	110	

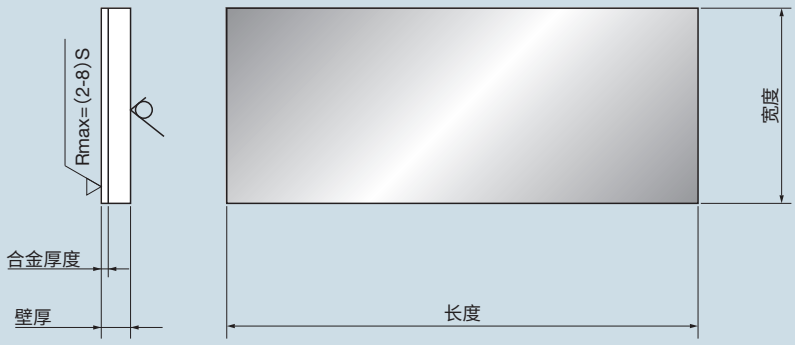

BM BB型BM系列（衬套内径：10～70mm）

零件号的说明

BM 00 00

- 衬套长度
- 衬套的标称内径
- 产品符号

BM 1010

请按照零件号指定。

Pb Free

RoHS

ELV

衬套内径	配合件推荐尺寸		衬套尺寸							
	壳体内径	轴径	外径	壁厚	合金厚度	10	15	20	25	
10	$\phi12H7\ ^{+0.018}_{0}$	$\phi10h7\ ^{0}_{-0.015}$	$\phi12\ ^{+0.051}_{+0.033}$	$1.0\ ^{-0.013}_{-0.028}$	0.5	**1010**	**1015**			
12	$\phi14H7\ ^{+0.018}_{0}$	$\phi12h7\ ^{0}_{-0.018}$	$\phi14\ ^{+0.051}_{+0.033}$	$1.0\ ^{-0.013}_{-0.028}$	0.5	**1210**	**1215**			
14	$\phi16H7\ ^{+0.018}_{0}$	$\phi14h7\ ^{0}_{-0.018}$	$\phi16\ ^{+0.051}_{+0.033}$	$1.0\ ^{-0.013}_{-0.028}$	0.5	**1410**	**1415**			
15	$\phi17H7\ ^{+0.018}_{0}$	$\phi15h7\ ^{0}_{-0.018}$	$\phi17\ ^{+0.051}_{+0.033}$	$1.0\ ^{-0.013}_{-0.028}$	0.5	**1510**	**1515**		**1525**	
16	$\phi18H7\ ^{+0.018}_{0}$	$\phi16h7\ ^{0}_{-0.018}$	$\phi18\ ^{+0.051}_{+0.033}$	$1.0\ ^{-0.013}_{-0.028}$	0.5	**1610**	**1615**	**1620**	**1625**	
18	$\phi20H7\ ^{+0.021}_{0}$	$\phi18h7\ ^{0}_{-0.018}$	$\phi20\ ^{+0.062}_{+0.041}$	$1.0\ ^{-0.013}_{-0.028}$	0.5	**1810**	**1815**	**1820**	**1825**	
20	$\phi23H7\ ^{+0.021}_{0}$	$\phi20h7\ ^{0}_{-0.021}$	$\phi23\ ^{+0.062}_{+0.041}$	$1.5\ ^{-0.013}_{-0.033}$	0.5		**2015**	**2020**	**2025**	
22	$\phi25H7\ ^{+0.021}_{0}$	$\phi22h7\ ^{0}_{-0.021}$	$\phi25\ ^{+0.062}_{+0.041}$	$1.5\ ^{-0.013}_{-0.033}$	0.5					
24	$\phi27H7\ ^{+0.021}_{0}$	$\phi24h7\ ^{0}_{-0.021}$	$\phi27\ ^{+0.062}_{+0.041}$	$1.5\ ^{-0.013}_{-0.033}$	0.5		**2415**	**2420**	**2425**	
25	$\phi28H7\ ^{+0.021}_{0}$	$\phi25h7\ ^{0}_{-0.021}$	$\phi28\ ^{+0.062}_{+0.041}$	$1.5\ ^{-0.013}_{-0.033}$	0.5		**2515**		**2525**	
28	$\phi32H7\ ^{+0.025}_{0}$	$\phi28h7\ ^{0}_{-0.021}$	$\phi32\ ^{+0.073}_{+0.048}$	$2.0\ ^{-0.013}_{-0.033}$	0.6					
30	$\phi34H7\ ^{+0.025}_{0}$	$\phi30h7\ ^{0}_{-0.021}$	$\phi34\ ^{+0.073}_{+0.048}$	$2.0\ ^{-0.013}_{-0.033}$	0.6			**3020**		
32	$\phi36H7\ ^{+0.025}_{0}$	$\phi32h7\ ^{0}_{-0.025}$	$\phi36\ ^{+0.073}_{+0.048}$	$2.0\ ^{-0.013}_{-0.033}$	0.6					
35	$\phi39H7\ ^{+0.025}_{0}$	$\phi35h7\ ^{0}_{-0.025}$	$\phi39\ ^{+0.073}_{+0.048}$	$2.0\ ^{-0.013}_{-0.033}$	0.6			**3520**		
36	$\phi40H7\ ^{+0.025}_{0}$	$\phi36h7\ ^{0}_{-0.025}$	$\phi40\ ^{+0.073}_{+0.048}$	$2.0\ ^{-0.013}_{-0.033}$	0.6					
38	$\phi42H7\ ^{+0.025}_{0}$	$\phi38h7\ ^{0}_{-0.025}$	$\phi42\ ^{+0.079}_{+0.054}$	$2.0\ ^{-0.013}_{-0.033}$	0.6					
40	$\phi44H7\ ^{+0.025}_{0}$	$\phi40h7\ ^{0}_{-0.025}$	$\phi44\ ^{+0.079}_{+0.054}$	$2.0\ ^{-0.013}_{-0.033}$	0.6			**4020**		
42	$\phi46H7\ ^{+0.025}_{0}$	$\phi42h7\ ^{0}_{-0.025}$	$\phi46\ ^{+0.079}_{+0.054}$	$2.0\ ^{-0.013}_{-0.033}$	0.6					
45	$\phi50H7\ ^{+0.025}_{0}$	$\phi45h7\ ^{0}_{-0.025}$	$\phi50\ ^{+0.079}_{+0.054}$	$2.5\ ^{-0.020}_{-0.045}$	0.6					
50	$\phi55H7\ ^{+0.030}_{0}$	$\phi50h7\ ^{0}_{-0.025}$	$\phi55\ ^{+0.096}_{+0.066}$	$2.5\ ^{-0.020}_{-0.045}$	0.6					
55	$\phi60H7\ ^{+0.030}_{0}$	$\phi55h7\ ^{0}_{-0.030}$	$\phi60\ ^{+0.096}_{+0.066}$	$2.5\ ^{-0.020}_{-0.045}$	0.6					
60	$\phi65H7\ ^{+0.030}_{0}$	$\phi60h7\ ^{0}_{-0.030}$	$\phi65\ ^{+0.096}_{+0.066}$	$2.5\ ^{-0.020}_{-0.045}$	0.6					
65	$\phi70H7\ ^{+0.030}_{0}$	$\phi65h7\ ^{0}_{-0.030}$	$\phi70\ ^{+0.105}_{+0.075}$	$2.5\ ^{-0.020}_{-0.045}$	0.6					
70	$\phi75H7\ ^{+0.030}_{0}$	$\phi70h7\ ^{0}_{-0.030}$	$\phi75\ ^{+0.105}_{+0.075}$	$2.5\ ^{-0.020}_{-0.045}$	0.6					

注：

1.内径≥φ160的衬套的长度和外径公差单独确定。

2.订购时，请指定合金类型（BB1/6、BB1/8或BBL2/8）和零件号。

3.如果以一定的余量将BB型卷制衬套压装至壳体中，然后精加工其内径，则提供的衬套的直径精加工余量将介于0.2mm和0.3mm之间。
请务必在零件号后添加"SS"（例如BB1/8、BM5060SS）。

4.BBL2/8合金不受RoHS/ELV指令约束。

HOISI PRECISION 凯狮精密 180 7312 9830

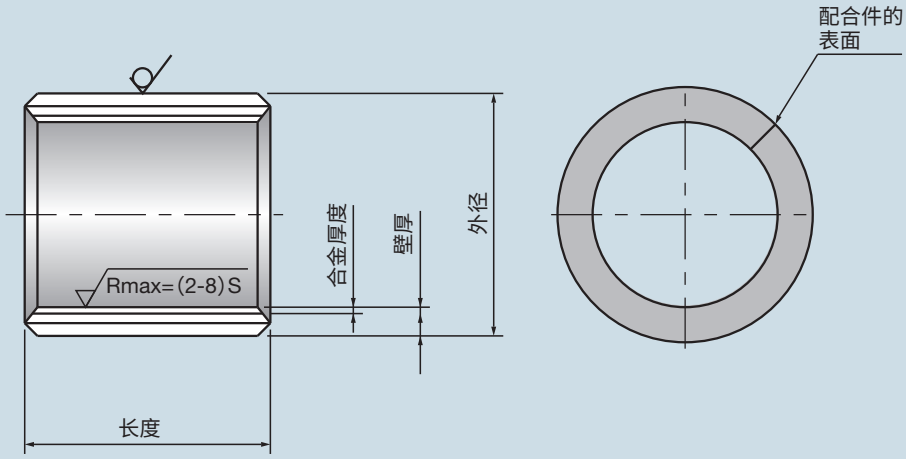

（单位：mm）

								衬套内径
零件号和衬套长度公差 ±0.25						外径倒角	内径倒角	
	30	40	50	60	70			
						0.6×20°	C0.2	10
						0.6×20°	C0.2	12
						0.6×20°	C0.2	14
						0.6×20°	C0.2	15
						0.6×20°	C0.2	16
						0.6×20°	C0.2	18
	2030					1.0×20°	C0.5	20
	2230					1.0×20°	C0.5	22
	2430					1.0×20°	C0.5	24
	2530					1.0×20°	C0.5	25
	2830					1.0×20°	C0.5	28
	3030	**3040**				1.0×20°	C0.5	30
		3240				1.0×20°	C0.5	32
	3530		**3550**			1.0×20°	C0.5	35
		3640				1.0×20°	C0.5	36
		3840				1.0×20°	C0.5	38
	4030		**4050**			1.0×20°	C0.5	40
			4250			1.0×20°	C0.5	42
	4530		**4550**	**4560**		1.0×20°	C0.5	45
		5040	**5050**	**5060**		1.0×20°	C0.5	50
		5540				1.0×20°	C0.5	55
		6040		**6060**	**6070**	1.0×20°	C0.5	60
			6550		**6570**	1.0×20°	C0.5	65
			7050		**7070**	1.0×20°	C0.5	70

BM BB型BM系列（衬套内径：75～300mm）

零件号的说明

BM 00 00

- 衬套长度
- 衬套的标称内径
- 产品符号

BM 1010

请按照零件号指定。

Pb Free

RoHS

ELV

（单位：mm）

衬套内径	配合件推荐尺寸		衬套尺寸									衬套内径
	壳体内径	轴径	外径	壁厚	合金厚度	零件号和衬套长度公差 ±0.25			外径倒角	内径倒角	
						60	80	100			
75	$\phi81H7\ ^{+0.035}_{0}$	$\phi75h7\ ^{0}_{-0.030}$	$\phi81\ ^{+0.126}_{+0.091}$	$3.0\ ^{-0.020}_{-0.045}$	0.9	**7560**	**7580**	**75100**	1.0×20°	C0.5	75
80	$\phi86H7\ ^{+0.035}_{0}$	$\phi80h7\ ^{0}_{-0.030}$	$\phi86\ ^{+0.126}_{+0.091}$	$3.0\ ^{-0.020}_{-0.045}$	0.9	**8060**	**8080**	**80100**	1.0×20°	C0.5	80
85	$\phi91H7\ ^{+0.035}_{0}$	$\phi85h7\ ^{0}_{-0.035}$	$\phi91\ ^{+0.126}_{+0.091}$	$3.0\ ^{-0.020}_{-0.045}$	0.9	**8560**	**8580**	**85100**	1.0×20°	C0.5	85
90	$\phi96H7\ ^{+0.035}_{0}$	$\phi90h7\ ^{0}_{-0.035}$	$\phi96\ ^{+0.126}_{+0.091}$	$3.0\ ^{-0.020}_{-0.045}$	0.9	**9060**	**9080**	**90100**	1.0×20°	C0.5	90
95	$\phi101H7\ ^{+0.035}_{0}$	$\phi95h7\ ^{0}_{-0.035}$	$\phi101\ ^{+0.139}_{+0.104}$	$3.0\ ^{-0.020}_{-0.045}$	0.9	**9560**	**9580**	**95100**	1.0×20°	C0.5	95
100	$\phi106H7\ ^{+0.035}_{0}$	$\phi100h7\ ^{0}_{-0.035}$	$\phi106\ ^{+0.139}_{+0.104}$	$3.0\ ^{-0.025}_{-0.050}$	0.9	**10060**	**10080**	**100100**	1.0×20°	C0.5	100
105	$\phi111H7\ ^{+0.035}_{0}$	$\phi105h7\ ^{0}_{-0.035}$	$\phi111\ ^{+0.139}_{+0.104}$	$3.0\ ^{-0.025}_{-0.050}$	0.9	**10560**	**10580**	**105100**	1.0×20°	C0.5	105
110	$\phi116H7\ ^{+0.035}_{0}$	$\phi110h7\ ^{0}_{-0.035}$	$\phi116\ ^{+0.139}_{+0.104}$	$3.0\ ^{-0.025}_{-0.050}$	0.9	**11060**	**11080**	**110100**	1.0×20°	C0.5	110
115	$\phi121H7\ ^{+0.040}_{0}$	$\phi115h7\ ^{0}_{-0.035}$	$\phi121\ ^{+0.162}_{+0.122}$	$3.0\ ^{-0.025}_{-0.050}$	0.9	**11560**	**11580**	**115100**	1.0×20°	C0.5	115
120	$\phi126H7\ ^{+0.040}_{0}$	$\phi120h7\ ^{0}_{-0.035}$	$\phi126\ ^{+0.162}_{+0.122}$	$3.0\ ^{-0.025}_{-0.050}$	0.9	**12060**	**12080**	**120100**	1.0×20°	C0.5	120
125	$\phi131H7\ ^{+0.040}_{0}$	$\phi125h7\ ^{0}_{-0.040}$	$\phi131\ ^{+0.162}_{+0.122}$	$3.0\ ^{-0.025}_{-0.050}$	0.9	**12560**	**12580**	**125100**	1.0×20°	C0.5	125
130	$\phi136H7\ ^{+0.040}_{0}$	$\phi130h7\ ^{0}_{-0.040}$	$\phi136\ ^{+0.162}_{+0.122}$	$3.0\ ^{-0.025}_{-0.050}$	0.9	**13060**	**13080**	**130100**	1.0×20°	C0.5	130
135	$\phi141H7\ ^{+0.040}_{0}$	$\phi135h7\ ^{0}_{-0.040}$	$\phi141\ ^{+0.174}_{+0.134}$	$3.0\ ^{-0.025}_{-0.050}$	0.9	**13560**	**13580**	**135100**	1.0×20°	C0.5	135
140	$\phi146H7\ ^{+0.040}_{0}$	$\phi140h7\ ^{0}_{-0.040}$	$\phi146\ ^{+0.174}_{+0.134}$	$3.0\ ^{-0.025}_{-0.050}$	0.9	**14060**	**14080**	**140100**	1.0×20°	C0.5	140
145	$\phi151H7\ ^{+0.040}_{0}$	$\phi145h7\ ^{0}_{-0.040}$	$\phi151\ ^{+0.174}_{+0.134}$	$3.0\ ^{-0.025}_{-0.050}$	0.9	**14560**	**14580**	**145100**	1.0×20°	C0.5	145
150	$\phi156H7\ ^{+0.040}_{0}$	$\phi150h7\ ^{0}_{-0.040}$	$\phi156\ ^{+0.174}_{+0.134}$	$3.0\ ^{-0.025}_{-0.065}$	0.9	**15060**	**15080**	**150100**	1.0×20°	C0.5	150
160	$\phi166H7\ ^{+0.040}_{0}$	$\phi160h7\ ^{0}_{-0.040}$	$\phi166$	$3.0\ ^{-0.025}_{-0.065}$	0.9	**16060**	**16080**	**160100**	1.0×20°	C0.5	160
180	$\phi186H7\ ^{+0.046}_{0}$	$\phi180h7\ ^{0}_{-0.040}$	$\phi186$	$3.0\ ^{-0.025}_{-0.065}$	0.9	**18060**	**18080**	**180100**	1.0×20°	C0.5	180
200	$\phi206H7\ ^{+0.046}_{0}$	$\phi200h7\ ^{0}_{-0.046}$	$\phi206$	$3.0\ ^{-0.025}_{-0.065}$	0.9	**20060**	**20080**	**200100**	1.0×20°	C0.5	200
220	$\phi226H7\ ^{+0.046}_{0}$	$\phi220h7\ ^{0}_{-0.046}$	$\phi226$	$3.0\ ^{-0.025}_{-0.065}$	0.9	**22060**	**22080**	**220100**	1.0×20°	C0.5	220
250	$\phi256H7\ ^{+0.052}_{0}$	$\phi250h7\ ^{0}_{-0.046}$	$\phi256$	$3.0\ ^{-0.025}_{-0.065}$	0.9	**25060**	**25080**	**250100**	1.0×20°	C0.5	250
280	$\phi286H7\ ^{+0.052}_{0}$	$\phi280h7\ ^{0}_{-0.052}$	$\phi286$	$3.0\ ^{-0.025}_{-0.065}$	0.9	**28060**	**28080**	**280100**	1.0×20°	C0.5	280
300	$\phi306H7\ ^{+0.052}_{0}$	$\phi300h7\ ^{0}_{-0.052}$	$\phi306$	$3.0\ ^{-0.025}_{-0.065}$	0.9	**30060**	**30080**	**300100**	1.0×20°	C0.5	300

注：

1.内径≥φ160的衬套的长度和外径公差单独确定。

2.订购时，请指定合金类型（BB1/6、BB1/8或BBL2/8）和零件号。

3.如果以一定的余量将BB型卷制衬套压装至壳体中，然后精加工其内径，则提供的衬套的直径精加工余量将介于0.2mm和0.3mm之间。请务必在零件号后添加"SS"（例如BB1/8、BM5060SS）。

4.BBL2/8合金不受RoHS/ELV指令约束。

HOISI PRECISION 凯狮精密 180 7312 9830

THERMALLOY PV板

（固体润滑剂分散型双金属板）

Pb Free　RoHS　ELV

HOISI PRECISION 凯狮精密 180 7312 9830

由固体润滑剂烧结在钢背衬上的合金制成的双金属滑板。

特点

① 无需供应润滑剂即可使用。
② 能够耐受较高的载荷。
③ 可在高温下使用。
④ 可防止咬合，从而避免对配合件的表面造成损害。
⑤ 使用润滑剂后性能将进一步提升。
⑥ 提供各种标准产品，可快速交货。
⑦ 可使用普通机械另外对板进行加工。

固体润滑剂的分布（显微照片）

以青铜为基体的高性能金属轴承合金，有无数固体润滑剂颗粒均匀分布在合金上。

结构　×30

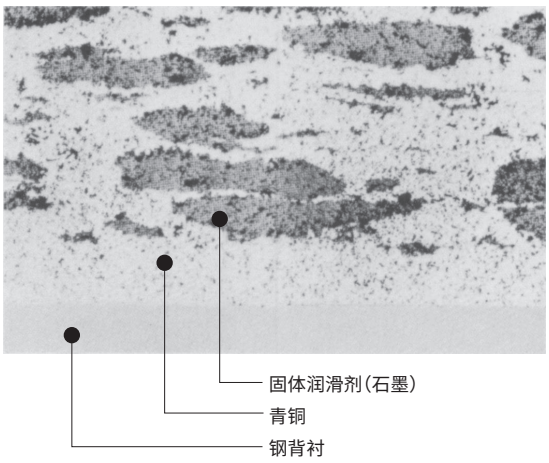

物理性质（合金）

化学成分	Cu-Sn-Gr（按重量算石墨占10%）
密度	6.4
硬度	HB50
抗压强度	343MPa
最大使用温度	250°C
线性热膨胀系数*	18×10^{-6}/°C

*整个合金的线性热膨胀系数与钢相等。

承载特性

最大容许特定载荷	50MPa
最大容许速度	6m/min
最大使用温度	250°C
最大容许PV值	63Pa·m/min
摩擦系数	0.10 ～ 0.20

特定载荷（MPa）	1	5	10
速度（m/min）	0.6	3	0.3
每1km摩擦距离的磨损深度（mm）	0.004	0.015	0.008

THERMALLOY PV板的标准尺寸

零件号的说明

H or S ○○ ○○ U or L

- 安装方式 U：从顶部拧紧 L：从底部拧紧
- 长度(L)
- 宽度(W)
- 板厚 H：10mm S：20mm

HorS 35 100U

请按照零件号指定。

Pb Free

RoHS

ELV

零件号		尺寸			安装孔间距				
		宽度(W)	长度(L)	厚度(T)	a	b	c	d	
H 35 100U		35	100	10	60	—	—	—	
H 35 150U		35	150	10	55	55	—	—	
H 35 200U		35	200	10	55	50	55	—	
H 35 250U		35	250	10	70	70	70	—	
H 35 300U		35	300	10	65	65	65	65	
H 35 350U		35	350	10	80	75	75	80	
S 35 100U	S 35 100L	35	100	20	60	—	—	—	
S 35 150U	S 35 150L	35	150	20	55	55	—	—	
S 35 200U	S 35 200L	35	200	20	55	50	55	—	
S 35 250U	S 35 250L	35	250	20	70	70	70	—	
S 35 300U	S 35 300L	35	300	20	65	65	65	65	
S 35 350U	S 35 350L	35	350	20	80	75	75	80	
S 48 75U	S 48 75L	48	75	20	45	—	—	—	
S 48 100U	S 48 100L	48	100	20	50	—	—	—	
S 48 125U	S 48 125L	48	125	20	75	—	—	—	
S 48 150U	S 48 150L	48	150	20	100	—	—	—	
S 50 75U	S 50 75L	50	75	20	45	—	—	—	
S 50 100U	S 50 100L	50	100	20	50	—	—	—	
S 50 125U	S 50 125L	50	125	20	75	—	—	—	
S 50 150U	S 50 150L	50	150	20	100	—	—	—	
S 75 75U	S 75 75L	75	75	20	45	—	—	—	
S 75 100U	S 75 100L	75	100	20	50	—	—	—	
S 75 125U	S 75 125L	75	125	20	75	—	—	—	
S 75 150U	S 75 150L	75	150	20	100	—	—	—	
S 75 200U	S 75 200L	75	200	20	150	—	—	—	
S 100 100U	S 100 100L	100	100	20	—	—	—	—	
S 100 125U	S 100 125L	100	125	20	—	—	—	—	
S 100 150U	S 100 150L	100	150	20	—	—	—	—	
S 100 200U	S 100 200L	100	200	20	—	—	—	—	
S 100 250U	S 100 250L	100	250	20	—	—	—	—	
S 125 150U	S 125 150L	125	150	20	—	—	—	—	
S 125 200U	S 125 200L	125	200	20	—	—	—	—	
S 125 250U	S 125 250L	125	250	20	—	—	—	—	
S 150 150U	S 150 150L	150	150	20	—	—	—	—	
S 150 200U	S 150 200L	150	200	20	—	—	—	—	
S 150 250U	S 150 250L	150	250	20	—	—	—	—	

H型厚度需要平头机器螺丝(JIS B1101)。可按照标准尺寸以外的尺寸定制产品

A 型形状

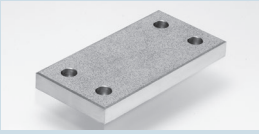

B 型形状

标准产品形状

A 型

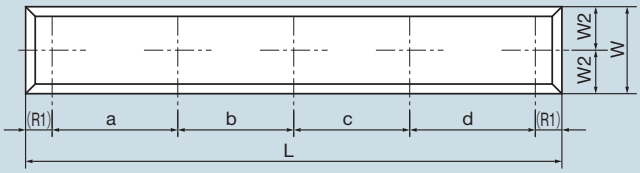

带合金厚度为 1.25±0.25 的
钢背衬的产品。

B 型

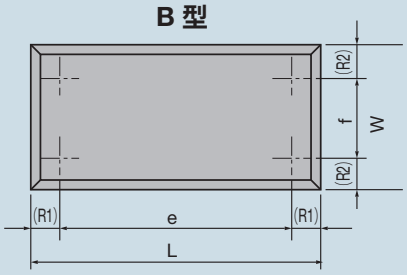

（单位：mm）

					安装孔螺栓		形状类型
	e	f	ℓ1	ℓ2	螺栓类型	数量	
	—	—	20	—	U型： φ9通孔， φ16锪孔， 6mm深	2	A
	—	—	20	—		3	A
	—	—	20	—		4	A
	—	—	20	—		4	A
	—	—	20	—		5	A
	—	—	20	—		5	A
	—	—	20	—	U型： φ9通孔， φ14锪孔， 9mm深 L型： M8带头螺栓， 13mm深	2	A
	—	—	20	—		3	A
	—	—	20	—		4	A
	—	—	20	—		4	A
	—	—	20	—		5	A
	—	—	20	—		5	A
	—	—	15	—	U型： φ11通孔， φ17.5锪孔， 11mm深 L型： M10带头螺栓， 13mm深	2	A
	—	—	25	—		2	A
	—	—	25	—		2	A
	—	—	25	—		2	A
	—	—	15	—		2	A
	—	—	25	—		2	A
	—	—	25	—		2	A
	—	—	25	—		2	A
	—	—	15	—	U型： φ11通孔， φ17.5锪孔， 11mm深 L型： M10带头螺栓， 13mm深	2	A
	—	—	25	—		2	A
	—	—	25	—		2	A
	—	—	25	—		2	A
	—	—	25	—		2	A
	50	50	25	25		4	B
	75	50	25	25		4	B
	100	50	25	25		4	B
	150	50	25	25		4	B
	200	50	25	25		4	B
	100	50	25	37.5		4	B
	150	50	25	37.5		4	B
	200	50	25	37.5		4	B
	100	100	25	25		4	B
	150	100	25	25		4	B
	200	100	25	25		4	B

螺栓类型

U

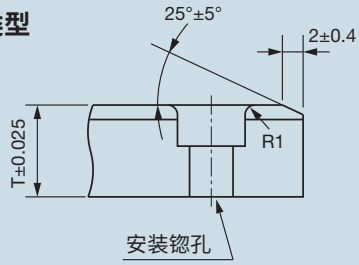

L

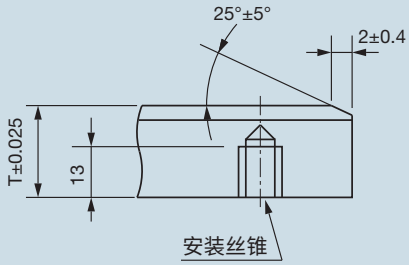

THERMALLOY枕式轴承

（固体润滑剂分散型枕式轴承）

Pb Free　RoHS　ELV

HOISI PRECISION 凯狮精密 180 7312 9830

枕式轴承是一种免润滑自位轴承，包括由高性能轴承材料THERMALLOY制成的外环和作为轴承装入不锈钢轴承座的不锈钢内环。

特点

1. 无需供应润滑剂即可使用。
2. 可在水中、海水中、蒸气中或水飞溅环境中使用。
3. 适用于宽温度范围。
4. 阻止灰尘、沙子或异物侵入的能力持久可靠。
5. 适合用于旋转运动、振动、往复运动和间歇运转。
6. 与镶嵌固体润滑剂型相比，能够在极低的速度下移动，在短暂运动领域尤为出色。
7. 能够承受更高的载荷且支持径向和轴向载荷。
8. 耐磨蚀性优于镶嵌固体润滑剂型和滚珠轴承型。

轴承座的静抗断强度

载荷方向			
A	B	C	E
W×2	W×2.5	W×4	W×1

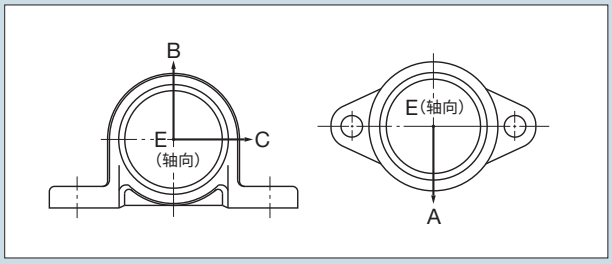

结构和组成

零件号	零件名称	材料
1	轴承座	SCS13（铸造不锈钢）
2	外环	144SB12P（THERMALLOY）
3	内环	SUS304（不锈钢）
（随附螺丝也是由不锈钢制成。）		

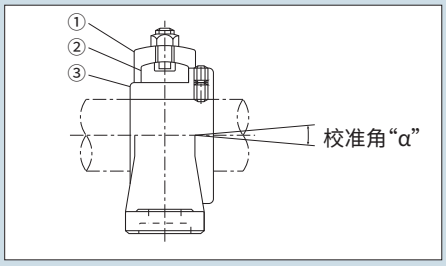

- 标准部件的外环由144SB12P（THERMALLOY）制成，但也可由其他轴承材料制成。
- 适合20至50mm轴径的枕式和菱形法兰部件及其组件已标准化。如果需要上述规格以外的规格，请联系我们。

安装在高温区域时

如果轴会在高温下出现热膨胀（轴向），建议按照下图所示安装轴。

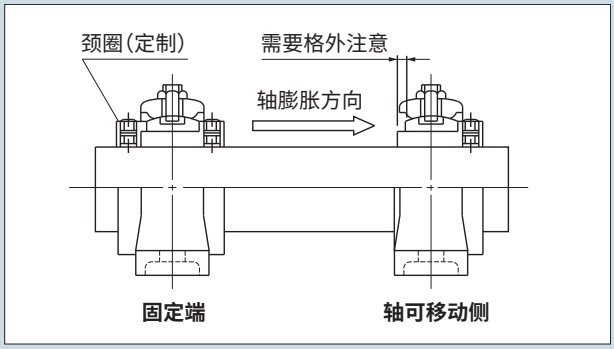

固定轴的外环

按照下面的顺序拧紧固定螺丝和螺母。

1. 旋转固定螺丝，直至接触外环孔的底部。
2. 将固定螺丝反向旋转90°，使孔底部的上方留有间隙。
3. 按照图②所示拧紧螺母。

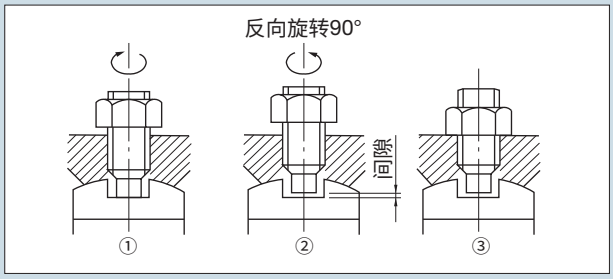

设计条件

工作范围

轴径	名义编号	最大径向载荷“W”	最大旋转速度“N”	容许“W-N”值	工作温度	最大旋转速度“α”
mm	—	N {kgf}	rpm	N·rpm {kgf·rpm}	°C	度
20	204	9,800 {1,000}	150	3.12×10^5 {31,800}	−50～+200	7
25	205	11,800 {1,200}	120	3.43×10^5 {35,000}		6
30	206	16,700 {1,700}	100	3.90×10^5 {39,800}		7
35	207	20,600 {2,100}	90	4.21×10^5 {43,000}		7
40	208	24,500 {2,500}	80	4.53×10^5 {46,200}		6
45	209	27,500 {2,800}	70	4.53×10^5 {46,200}		6
50	210	30,400 {3,100}	70	4.68×10^5 {47,700}		6

- “W”、“N”和“W-N”值在未供应润滑剂、温度为常温的条件下测得。
- 在100°C以上的温度下使用此部件时，“N”和“W-N”的指导值应为其使用范围的一半。
- 在提供润滑剂、载荷较小、速度较慢且间歇运转的条件下使用此部件或短时间使用此部件时，可超出使用范围使用。请向我们咨询。
- 此部件将用于规定的使用范围外或特殊环境（真空、气体或化学溶液）中时，可用其他材料制作。请向我们咨询。
- 还提供由灰铸铁（FC）制成的轴承座。

使用寿命

THERMALLOY枕式轴承的使用寿命通常由THERMALLOY内径的磨损情况决定。磨损情况在很大程度上取决于使用条件。换句话说，它还会受包括载荷、旋转速度、温度、润滑状况、环境和异物侵入在内的许多其他因素影响，所以通过一个公式很难计算出磨损量。设计THERMALLOY枕式轴承时，请使用右图所示的测试数据作为参考。

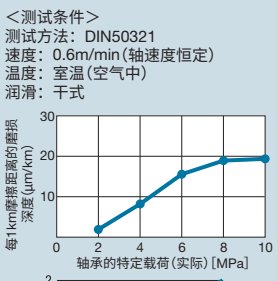

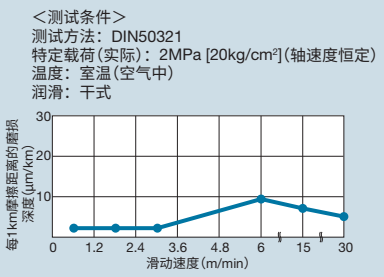

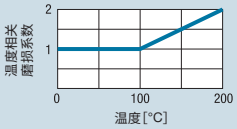

示例　特定载荷为2MPa[20kg/cm²]、速度为3m/min、温度为150°C且未提供润滑剂时每1km摩擦距离的磨损深度可按照下式估算：
磨损深度/摩擦距离＝2μm/kmx1.5
＝3μm/km

轴承的尺寸

零件号的说明

UD2○○T1

UD2 04 T1

请按照零件号指定。

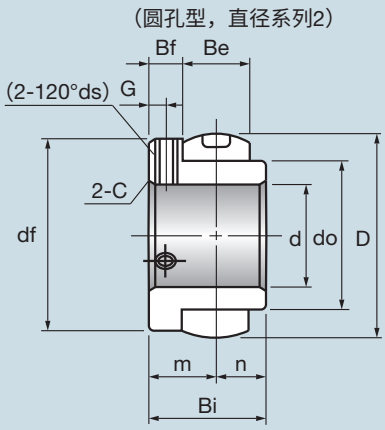

Pb Free

RoHS

ELV

（单位：mm）

轴承零件号	尺寸											
	d	D	do	Be	Bi	n	m	c	df	Bf	G	ds
UD204T1	20	47	33	20	31	12.7	18.3	1.5	43	8.3	4	M5×0.8
UD205T1	25	52	38	22	34	14.3	19.7	1.5	48	8.7	4.5	M5×0.8
UD206T1	30	62	46	25	38.1	15.9	22.2	1.5	58	9.7	5	M6×1
UD207T1	35	72	53	27	42.9	17.5	25.4	2	68	11.9	6	M8×1.25
UD208T1	40	80	60	29	49.2	19	30.2	2	75	15.7	8	M8×1.25
UD209T1	45	85	65	29	49.2	19	30.2	2	80	15.7	8	M8×1.25
UD210T1	50	90	70	30	51.6	19	32.6	2	85	17.6	9	M10×1.5

还提供上述规格和尺寸以外的轴承。请向我们咨询。

枕式轴承的尺寸

零件号的说明

UDSP2○○S1T1

UDSP2 04 S1T1

请按照零件号指定。

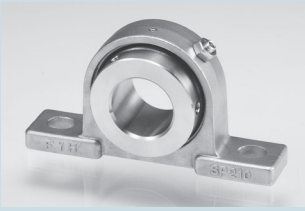

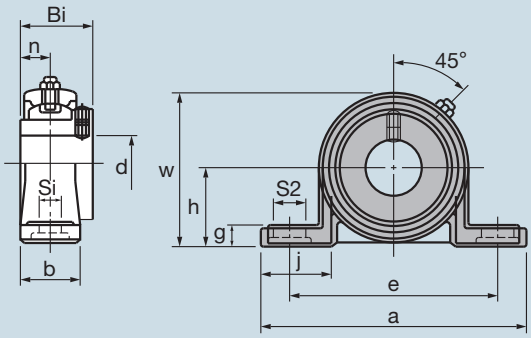

Pb Free

RoHS

ELV

（单位：mm）

轴承零件号	尺寸												安装螺栓的标称尺寸	轴承零件号	轴承座零件号
	d	h	a	e	b	S1	S2	g	w	j	Bi	n			
UDSP204S1T1	20	33.3	127	95	30	13	19	9	64	39	31	12.7	M10	UD204T1	SP204S1
UDSP205S1T1	25	36.5	140	105	30	13	19	10	70	42	34	14.3	M10	UD205T1	SP205S1
UDSP206S1T1	30	42.9	165	121	36	17	21	11	82	50	38.1	15.9	M14	UD206T1	SP206S1
UDSP207S1T1	35	47.6	167	127	38	17	21	12	92	46	42.9	17.5	M14	UD207T1	SP207S1
UDSP208S1T1	40	49.2	184	137	40	17	21	12	98	50	49.2	19	M14	UD208T1	SP208S1
UDSP209S1T1	45	54	190	146	40	17	21	13	105	50	49.2	19	M14	UD209T1	SP209S1
UDSP210S1T1	50	57.2	206	159	45	20	22	14	112	56	51.6	19	M16	UD210T1	SP210S1

还提供上述规格和尺寸以外的轴承。请向我们咨询。

菱形法兰部件的尺寸

零件号的说明

UDSFL2○○S1T1

UDSFL2 04 S1T1

请按照零件号指定。

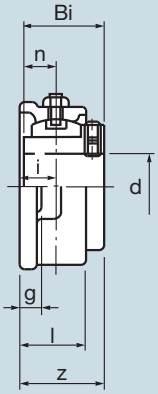

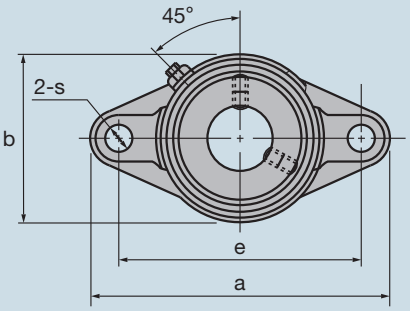

Pb Free

RoHS

ELV

（单位：mm）

轴承零件号	尺寸											安装螺栓的标称尺寸	轴承零件号	轴承座零件号
	d	a	e	i	g	l	S	b	Z	Bi	n			
UDSFL204S1T1	20	113	90	15	10	25.5	12	60	33.3	31	12.7	M10	UD204T1	SFL204S1
UDSFL205S1T1	25	130	99	16	10	27	16	68	35.7	34	14.3	M14	UD205T1	SFL205S1
UDSFL206S1T1	30	148	117	18	10	31	16	80	40.2	38.1	15.9	M14	UD206T1	SFL206S1
UDSFL207S1T1	35	161	130	19	11	34	16	90	44.4	42.9	17.5	M14	UD207T1	SFL207S1
UDSFL208S1T1	40	175	144	21	11	36	16	100	51.2	49.2	19	M14	UD208T1	SFL208S1
UDSFL209S1T1	45	188	148	22	13	38	19	108	52.2	49.2	19	M16	UD209T1	SFL209S1
UDSFL210S1T1	50	197	157	22	13	40	19	115	54.6	51.6	19	M16	UD210T1	SFL210S1

还提供上述规格和尺寸以外的轴承。请向我们咨询。

DAISLIDE
（镶嵌固体润滑剂）

Pb Free　RoHS　ELV
不包括产品BA、SL

HOISI PRECISION 凯狮精密 180 7312 9830

DAISLIDE是一种用于重载应用的铜基干式轴承，其内部镶嵌了固体润滑剂螺塞。

特点

1. 免维护，无需润滑
2. 出色的耐磨性。高载荷和低速条件下的往复运动、间歇或摆动运动难以形成油膜，这种轴承在此类应用场合下能够表现出卓越的耐磨性。
3. 摩擦系数低。
4. 可在各种温度下使用。
5. 形状和尺寸可自由设计。
6. 出色的耐腐蚀性和耐化学品性。在河水或海水中，需要金属基体的耐化学品性和固体润滑剂的特殊液体中，以及供油困难的气体中，均可使用此轴承。
   （在酸性或碱性环境中，性质可能因类型、密度和湿度不同而有所差异。请进行样品测试或向我们咨询。）
7. 出色的抗冲击性

材料类型

1. 基体金属

提供三种基体金属：

B：青铜(BC)

S：高强度黄铜(HBsC)

K：高强度特殊铜合金

2. 固体润滑剂螺塞

(1) 固体润滑剂螺塞的排列

固体润滑剂螺塞在一条直线上且倾斜于轴向直线，这使得轴承在沿轴向运动时能够获得一层薄薄的润滑剂。

(2) 固体润滑剂螺塞的类型

1. 螺塞A适合用于一般用途，通常备有库存。
2. 螺塞L适合在水和海水中使用，需要定制。
   特殊螺塞为水或海水中的应用而准备，在此类应用中，壳体和轴的材质很可能会引起电解腐蚀。

3. 与基体金属的组合

螺塞符号	A			L
基体金属	高强度黄铜	青铜	高强度特殊铜合金	高强度黄铜
商品符号	HA SAF SAFG TA PA LA	*BA	KA	*SL
用途	普通		高载荷	水中、海水中
库存	备有标准库存	定制		

物理性质

基体金属的特性

项目	单位等	DAISLIDE B（青铜基体）	DAISLIDE S（高强度黄铜基体）	DAISLIDE K（高强度特殊铜合金基体）
比重		8.7	8.2	—
线性热膨胀系数	$\times 10^{-6}$/°C	16～18	16～20	16～20
传热系数	cal/sec°C·cm	0.11～0.15	0.09～0.13	—
抗拉强度	N/mm^2	大于196	大于690	大于760
冲击强度	$N·m/cm^2$	15	19	—
硬度	HB	60～80	大于200	大于240
纵向弹性模量	kN/mm^2	96	98～137	—
压缩屈服强度（0.1%）	N/mm^2	—	大于350	—
滑动面上的固体润滑剂区域	%	25～30		
延伸率	%	大于15	大于12	大于4

承载特性

类型	基体金属	供油情况	最大容许载荷 *MPa	最大容许速度 *m/min	最大容许PV值 *MPa·m/min	极限工作温度 *°C
DAISLIDE B	青铜	无供油系统	14.7	25	58.8	250
		润滑脂杯型定期润滑	14.7	150	98.1	250
		滴油润滑	14.7	250	196.1	250
DAISLIDE S	高强度黄铜	无供油系统	49.0	15	196.1	正常温度
			24.5	15	98.1	250
		润滑脂杯型定期润滑	24.5	50	147.1	250
		滴油润滑	24.5	100	196.1	250
DAISLIDE K	高强度特殊铜合金	无供油系统	73.0	15	99.0	250
		润滑脂杯型定期润滑	73.0	30	196.1	250

* 轴承将在超过100°C的温度下使用时，必须在设计阶段给出PV值的余量。
* 对于高强度黄铜基体金属和高强度特殊铜合金基体金属，根据使用条件的不同，例如轴承速度非常低，接近V=0，可在比上表所述压力更高的压力下使用轴承。

HA DAISLIDE HA衬套（衬套内径：8～45mm）

零件号的说明

HA ○○ ○○ ○○

- 衬套长度
- 衬套外径
- 衬套内径
- 产品符号

HA 061008

请按照零件号指定。

Pb Free

RoHS

ELV

衬套内径	配合件推荐尺寸				衬套尺寸						
	壳体内径	轴径			内径	外径					
		一般用途（重载）	一般用途（轻载）	高精度用途			8	10	12	15	16
6	$\phi10H7\ ^{+0.015}_{0}$	$\phi6d8\ ^{-0.030}_{-0.048}$	$\phi6e7\ ^{-0.020}_{-0.032}$	$\phi6f7\ ^{-0.010}_{-0.022}$	$\phi6\ ^{+0.022}_{+0.010}$	$\phi10\ ^{+0.015}_{+0.006}$	061008	061010	061012	061015	
8	$\phi12H7\ ^{+0.018}_{0}$	$\phi8d8\ ^{-0.040}_{-0.062}$	$\phi8e7\ ^{-0.025}_{-0.040}$	$\phi8f7\ ^{-0.013}_{-0.028}$	$\phi8\ ^{+0.028}_{+0.013}$	$\phi12\ ^{+0.018}_{+0.007}$	081208	081210	081212	081215	
10	$\phi14H7\ ^{+0.018}_{0}$	$\phi10d8\ ^{-0.040}_{-0.062}$	$\phi10e7\ ^{-0.025}_{-0.040}$	$\phi10f7\ ^{-0.013}_{-0.028}$	$\phi10\ ^{+0.028}_{+0.013}$	$\phi14\ ^{+0.018}_{+0.007}$	101408	101410	101412	101415	
12	$\phi18H7\ ^{+0.018}_{0}$	$\phi12d8\ ^{-0.050}_{-0.077}$	$\phi12e7\ ^{-0.032}_{-0.050}$	$\phi12f7\ ^{-0.016}_{-0.034}$	$\phi12\ ^{+0.034}_{+0.016}$	$\phi18\ ^{+0.018}_{+0.007}$	121808	121810	121812	121815	121816
13	$\phi19H7\ ^{+0.021}_{0}$	$\phi13d8\ ^{-0.050}_{-0.077}$	$\phi13e7\ ^{-0.032}_{-0.050}$	$\phi13f7\ ^{-0.016}_{-0.034}$	$\phi13\ ^{+0.034}_{+0.016}$	$\phi19\ ^{+0.021}_{+0.008}$		131910	131912	131915	
14	$\phi20H7\ ^{+0.021}_{0}$	$\phi14d8\ ^{-0.050}_{-0.077}$	$\phi14e7\ ^{-0.032}_{-0.050}$	$\phi14f7\ ^{-0.016}_{-0.034}$	$\phi14\ ^{+0.034}_{+0.016}$	$\phi20\ ^{+0.021}_{+0.008}$		142010	142012	142015	
15	$\phi21H7\ ^{+0.021}_{0}$	$\phi15d8\ ^{-0.050}_{-0.077}$	$\phi15e7\ ^{-0.032}_{-0.050}$	$\phi15f7\ ^{-0.016}_{-0.034}$	$\phi15\ ^{+0.034}_{+0.016}$	$\phi21\ ^{+0.021}_{+0.008}$		152110	152112	152515	152116
16	$\phi22H7\ ^{+0.021}_{0}$	$\phi16d8\ ^{-0.050}_{-0.077}$	$\phi16e7\ ^{-0.032}_{-0.050}$	$\phi16f7\ ^{-0.016}_{-0.034}$	$\phi16\ ^{+0.034}_{+0.016}$	$\phi22\ ^{+0.021}_{+0.008}$		162210	162212	162215	162216
17	$\phi23H7\ ^{+0.021}_{0}$	$\phi17d8\ ^{-0.050}_{-0.077}$	$\phi17e7\ ^{-0.032}_{-0.050}$	$\phi17f7\ ^{-0.016}_{-0.034}$	$\phi17\ ^{+0.034}_{+0.016}$	$\phi23\ ^{+0.021}_{+0.008}$				172315	
18	$\phi24H7\ ^{+0.021}_{0}$	$\phi18d8\ ^{-0.050}_{-0.077}$	$\phi18e7\ ^{-0.032}_{-0.050}$	$\phi18f7\ ^{-0.016}_{-0.034}$	$\phi18\ ^{+0.034}_{+0.016}$	$\phi24\ ^{+0.021}_{+0.008}$		182410	182412	182415	182416
19	$\phi26H7\ ^{+0.021}_{0}$	$\phi19d8\ ^{-0.065}_{-0.098}$	$\phi19e7\ ^{-0.040}_{-0.061}$	$\phi19f7\ ^{-0.020}_{-0.041}$	$\phi19\ ^{+0.041}_{+0.020}$	$\phi26\ ^{+0.021}_{+0.008}$				192615	
20	$\phi28H7\ ^{+0.021}_{0}$	$\phi20d8\ ^{-0.065}_{-0.098}$	$\phi20e7\ ^{-0.040}_{-0.061}$	$\phi20f7\ ^{-0.020}_{-0.041}$	$\phi20\ ^{+0.041}_{+0.020}$	$\phi28\ ^{+0.021}_{+0.008}$		202810	202812	202815	202816
20	$\phi30H7\ ^{+0.021}_{0}$	$\phi20d8\ ^{-0.065}_{-0.098}$	$\phi20e7\ ^{-0.040}_{-0.061}$	$\phi20f7\ ^{-0.020}_{-0.041}$	$\phi20\ ^{+0.041}_{+0.020}$	$\phi28\ ^{+0.021}_{+0.008}$		203010	203012	203015	203016
22	$\phi32H7\ ^{+0.025}_{0}$	$\phi22d8\ ^{-0.065}_{-0.098}$	$\phi22e7\ ^{-0.040}_{-0.061}$	$\phi22f7\ ^{-0.020}_{-0.041}$	$\phi22\ ^{+0.041}_{+0.020}$	$\phi32\ ^{+0.025}_{+0.009}$			223212	223215	
25	$\phi33H7\ ^{+0.025}_{0}$	$\phi25d8\ ^{-0.065}_{-0.098}$	$\phi25e7\ ^{-0.040}_{-0.061}$	$\phi25f7\ ^{-0.020}_{-0.041}$	$\phi25\ ^{+0.041}_{+0.020}$	$\phi33\ ^{+0.025}_{+0.009}$			253312	253315	253316
25	$\phi35H7\ ^{+0.025}_{0}$	$\phi25d8\ ^{-0.065}_{-0.098}$	$\phi25e7\ ^{-0.040}_{-0.061}$	$\phi25f7\ ^{-0.020}_{-0.041}$	$\phi25\ ^{+0.041}_{+0.020}$	$\phi35\ ^{+0.025}_{+0.009}$			253512	253515	253516
28	$\phi38H7\ ^{+0.025}_{0}$	$\phi28d8\ ^{-0.065}_{-0.098}$	$\phi28e7\ ^{-0.040}_{-0.061}$	$\phi28f7\ ^{-0.020}_{-0.041}$	$\phi28\ ^{+0.041}_{+0.020}$	$\phi38\ ^{+0.025}_{+0.009}$					
30	$\phi38H7\ ^{+0.025}_{0}$	$\phi30d8\ ^{-0.065}_{-0.098}$	$\phi30e7\ ^{-0.040}_{-0.061}$	$\phi30f7\ ^{-0.020}_{-0.041}$	$\phi30\ ^{+0.041}_{+0.020}$	$\phi38\ ^{+0.025}_{+0.009}$			303812	303815	
30	$\phi40H7\ ^{+0.025}_{0}$	$\phi30d8\ ^{-0.065}_{-0.098}$	$\phi30e7\ ^{-0.040}_{-0.061}$	$\phi30f7\ ^{-0.020}_{-0.041}$	$\phi30\ ^{+0.041}_{+0.020}$	$\phi40\ ^{+0.025}_{+0.009}$			304012	304015	
31.5	$\phi40H7\ ^{+0.025}_{0}$	$\phi31.5d8\ ^{-0.080}_{-0.119}$	$\phi31.5e7\ ^{-0.040}_{-0.061}$	$\phi31.5f7\ ^{-0.020}_{-0.041}$	$\phi31.5\ ^{+0.050}_{+0.025}$	$\phi40\ ^{+0.025}_{+0.009}$					
32	$\phi42H7\ ^{+0.025}_{0}$	$\phi32d8\ ^{-0.080}_{-0.119}$	$\phi32e7\ ^{-0.050}_{-0.075}$	$\phi32f7\ ^{-0.025}_{-0.050}$	$\phi32\ ^{+0.050}_{+0.025}$	$\phi42\ ^{+0.025}_{+0.009}$					
35	$\phi44H7\ ^{+0.025}_{0}$	$\phi35d8\ ^{-0.080}_{-0.119}$	$\phi35e7\ ^{-0.050}_{-0.075}$	$\phi35f7\ ^{-0.025}_{-0.050}$	$\phi35\ ^{+0.050}_{+0.025}$	$\phi44\ ^{+0.025}_{+0.009}$					
35	$\phi45H7\ ^{+0.025}_{0}$	$\phi35d8\ ^{-0.080}_{-0.119}$	$\phi35e7\ ^{-0.050}_{-0.075}$	$\phi35f7\ ^{-0.025}_{-0.050}$	$\phi35\ ^{+0.050}_{+0.025}$	$\phi45\ ^{+0.025}_{+0.009}$					
38	$\phi48H7\ ^{+0.025}_{0}$	$\phi38d8\ ^{-0.080}_{-0.119}$	$\phi38e7\ ^{-0.050}_{-0.075}$	$\phi38f7\ ^{-0.025}_{-0.050}$	$\phi38\ ^{+0.050}_{+0.025}$	$\phi48\ ^{+0.025}_{+0.009}$					
40	$\phi50H7\ ^{+0.025}_{0}$	$\phi40d8\ ^{-0.080}_{-0.119}$	$\phi40e7\ ^{-0.050}_{-0.075}$	$\phi40f7\ ^{-0.025}_{-0.050}$	$\phi40\ ^{+0.050}_{+0.025}$	$\phi50\ ^{+0.025}_{+0.009}$				405015	
40	$\phi55H7\ ^{+0.030}_{0}$	$\phi40d8\ ^{-0.080}_{-0.119}$	$\phi40e7\ ^{-0.050}_{-0.075}$	$\phi40f7\ ^{-0.025}_{-0.050}$	$\phi40\ ^{+0.050}_{+0.025}$	$\phi55\ ^{+0.030}_{+0.011}$				405515	

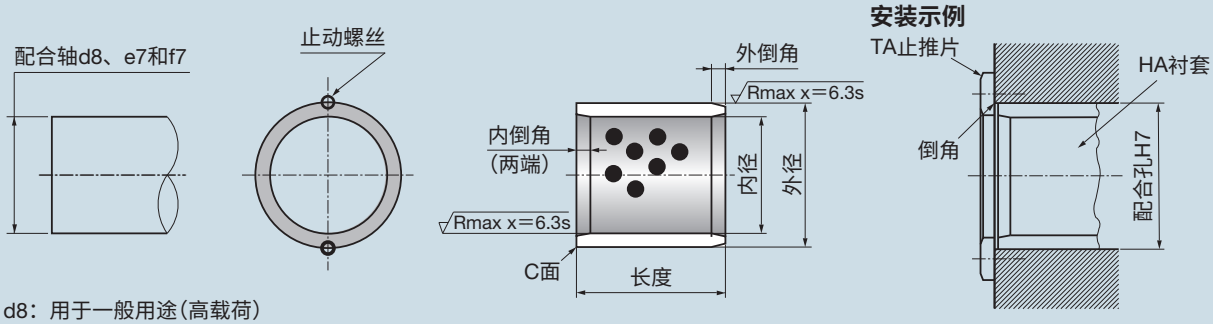

d8：用于一般用途（高载荷）
e7：用于一般用途（轻载荷）
f7：用于高精度用途

（单位：mm）

零件号和衬套长度公差 $^{-0.1}_{-0.3}$										面C	外径倒角	内径倒角	衬套内径
19	20	25	30	35	40	50	60	70	80				
										C0.3	1.5×15°	1×10°	6
										C0.5	0.75×15°	1×10°	8
	101420									C0.5	0.75×15°	1×10°	10
121819	121820	121825	121830							C0.5	2×15°	2×10°	12
	131920	131925	131930							C0.5	2×15°	2×10°	13
	142020	142025	142030							C0.5	2×15°	2×10°	14
	152120	152125	152130	152135	152140					C0.5	2×15°	2×10°	15
162219	162220	162225	162230	162235	162240					C0.5	2×15°	2×10°	16
										C0.5	2×15°	2×10°	17
	182420	182425	182430	182435	182440					C0.5	2×15°	2×10°	18
	192620									C0.5	2×15°	2×10°	19
202819	202820	202825	202830	202835	202840	202850				C0.5	2×15°	2×10°	20
	203020	203025	203030	203035	203040	203050				C0.5	2×15°	2×10°	20
	223220	223225								C0.5	2×15°	2.5×10°	22
	253320	253325	253330	253335	253340	253350	253360			C0.5	2.5×15°	2.5×10°	25
	253520	253525	253530	253535	253540	253550	253560			C0.5	2.5×15°	2.5×10°	25
	283820	283825	283830		283840					C0.5	2.5×15°	2.5×10°	28
	303820	303825	303830	303835	303840	303850	303860			C0.5	3×15°	3×10°	30
	304020	304025	304030	304035	304040	304050	304060			C0.5	3×15°	3×10°	30
			314030		314040					C0.5	3×15°	3×10°	31.5
	324220		324230		324240					C0.5	3×15°	3×10°	32
	354420	354425	354430	354435	354440	354450	354460			C0.5	3×15°	3×10°	35
	354520	354525	354530	354535	354540	354550	354560			C0.5	3×15°	3×10°	35
					384840					C0.5	3×15°	3×10°	38
	405020	405025	405030	405035	405040	405050	405060	405070	405080	C0.5	3×15°	3×10°	40
			405530	405535	405540	405550	405560			C0.5	3×15°	3×10°	40

* DAISLIDE HA可与TA止推片一同用于轴向载荷环境中。

HA DAISLIDE HA衬套（衬套内径：45～160mm）

零件号的说明

HA ○○ ○○ ○○

- 衬套长度
- 衬套外径
- 衬套内径
- 产品符号

HA 455530

请按照零件号指定。

Pb Free

RoHS

ELV

衬套内径	配合件推荐尺寸				衬套尺寸							
	壳体内径	轴径			外径	壁厚						
		一般用途（重载）	一般用途（轻载）	高精度用途			20	25	30	35	40	
45	$\phi55H7\ ^{+0.030}_{0}$	$\phi45d8\ ^{-0.080}_{-0.119}$	$\phi45e7\ ^{-0.050}_{-0.075}$	$\phi45f7\ ^{-0.025}_{-0.050}$	$\phi45\ ^{+0.050}_{+0.025}$	$\phi55\ ^{+0.030}_{+0.011}$			455530	455535	455540	
45	$\phi56H7\ ^{+0.030}_{0}$	$\phi45d8\ ^{-0.080}_{-0.119}$	$\phi45e7\ ^{-0.050}_{-0.075}$	$\phi45f7\ ^{-0.025}_{-0.050}$	$\phi45\ ^{+0.050}_{+0.025}$	$\phi56\ ^{+0.030}_{+0.011}$			455630	455635	455640	
45	$\phi60H7\ ^{+0.030}_{0}$	$\phi45d8\ ^{-0.080}_{-0.119}$	$\phi45e7\ ^{-0.050}_{-0.075}$	$\phi45f7\ ^{-0.025}_{-0.050}$	$\phi45\ ^{+0.050}_{+0.025}$	$\phi60\ ^{+0.030}_{+0.011}$			456030	456035	456040	
50	$\phi60H7\ ^{+0.030}_{0}$	$\phi50d8\ ^{-0.080}_{-0.119}$	$\phi50e7\ ^{-0.050}_{-0.075}$	$\phi50f7\ ^{-0.025}_{-0.050}$	$\phi50\ ^{+0.050}_{+0.025}$	$\phi60\ ^{+0.030}_{+0.011}$	506020		506030	506035	506040	
50	$\phi62H7\ ^{+0.030}_{0}$	$\phi50d8\ ^{-0.080}_{-0.119}$	$\phi50e7\ ^{-0.050}_{-0.075}$	$\phi50f7\ ^{-0.025}_{-0.050}$	$\phi50\ ^{+0.050}_{+0.025}$	$\phi62\ ^{+0.030}_{+0.011}$			506230	506235	506240	
50	$\phi65H7\ ^{+0.030}_{0}$	$\phi50d8\ ^{-0.080}_{-0.119}$	$\phi50e7\ ^{-0.050}_{-0.075}$	$\phi50f7\ ^{-0.025}_{-0.050}$	$\phi50\ ^{+0.050}_{+0.025}$	$\phi65\ ^{+0.030}_{+0.011}$			506530		506540	
55	$\phi70H7\ ^{+0.030}_{0}$	$\phi55d8\ ^{-0.100}_{-0.146}$	$\phi55e7\ ^{-0.060}_{-0.090}$	$\phi55f7\ ^{-0.030}_{-0.060}$	$\phi55\ ^{+0.060}_{+0.030}$	$\phi70\ ^{+0.030}_{+0.011}$			557030	557035	557040	
60	$\phi74H7\ ^{+0.030}_{0}$	$\phi60d8\ ^{-0.100}_{-0.146}$	$\phi60e7\ ^{-0.060}_{-0.090}$	$\phi60f7\ ^{-0.030}_{-0.060}$	$\phi60\ ^{+0.060}_{+0.030}$	$\phi74\ ^{+0.030}_{+0.011}$			607430	607435	607440	
60	$\phi75H7\ ^{+0.030}_{0}$	$\phi60d8\ ^{-0.100}_{-0.146}$	$\phi60e7\ ^{-0.060}_{-0.090}$	$\phi60f7\ ^{-0.030}_{-0.060}$	$\phi60\ ^{+0.060}_{+0.030}$	$\phi75\ ^{+0.030}_{+0.011}$			607530	607535		
63	$\phi75H7\ ^{+0.030}_{0}$	$\phi63d8\ ^{-0.100}_{-0.146}$	$\phi63e7\ ^{-0.060}_{-0.090}$	$\phi63f7\ ^{-0.030}_{-0.060}$	$\phi63\ ^{+0.060}_{+0.030}$	$\phi75\ ^{+0.030}_{+0.011}$						
65	$\phi80H7\ ^{+0.030}_{0}$	$\phi65d8\ ^{-0.100}_{-0.146}$	$\phi65e7\ ^{-0.060}_{-0.090}$	$\phi65f7\ ^{-0.030}_{-0.060}$	$\phi65\ ^{+0.060}_{+0.030}$	$\phi80\ ^{+0.030}_{+0.011}$					658040	
70	$\phi85H7\ ^{+0.035}_{0}$	$\phi70d8\ ^{-0.100}_{-0.146}$	$\phi70e7\ ^{-0.060}_{-0.090}$	$\phi70f7\ ^{-0.030}_{-0.060}$	$\phi70\ ^{+0.060}_{+0.030}$	$\phi85\ ^{+0.035}_{+0.013}$			708530	708535		
70	$\phi90H7\ ^{+0.035}_{0}$	$\phi70d8\ ^{-0.100}_{-0.146}$	$\phi70e7\ ^{-0.060}_{-0.090}$	$\phi70f7\ ^{-0.030}_{-0.060}$	$\phi70\ ^{+0.060}_{+0.030}$	$\phi90\ ^{+0.035}_{+0.013}$						
75	$\phi90H7\ ^{+0.035}_{0}$	$\phi75d8\ ^{-0.100}_{-0.146}$	$\phi75e7\ ^{-0.060}_{-0.090}$	$\phi75f7\ ^{-0.030}_{-0.060}$	$\phi75\ ^{+0.060}_{+0.030}$	$\phi90\ ^{+0.035}_{+0.013}$						
75	$\phi95H7\ ^{+0.035}_{0}$	$\phi75d8\ ^{-0.100}_{-0.146}$	$\phi75e7\ ^{-0.060}_{-0.090}$	$\phi75f7\ ^{-0.030}_{-0.060}$	$\phi75\ ^{+0.060}_{+0.030}$	$\phi95\ ^{+0.035}_{+0.013}$						
80	$\phi96H7\ ^{+0.035}_{0}$	$\phi80d8\ ^{-0.100}_{-0.146}$	$\phi80e7\ ^{-0.060}_{-0.090}$	$\phi80f7\ ^{-0.030}_{-0.060}$	$\phi80\ ^{+0.060}_{+0.030}$	$\phi96\ ^{+0.035}_{+0.013}$					809640	
80	$\phi100H7\ ^{+0.035}_{0}$	$\phi80d8\ ^{-0.100}_{-0.146}$	$\phi80e7\ ^{-0.060}_{-0.090}$	$\phi80f7\ ^{-0.030}_{-0.060}$	$\phi80\ ^{+0.060}_{+0.030}$	$\phi100\ ^{+0.035}_{+0.013}$					8010040	
85	$\phi100H7\ ^{+0.035}_{0}$	$\phi85d8\ ^{-0.120}_{-0.174}$	$\phi85e7\ ^{-0.072}_{-0.107}$	$\phi85f7\ ^{-0.036}_{-0.071}$	$\phi85\ ^{+0.071}_{+0.036}$	$\phi100\ ^{+0.035}_{+0.013}$						
90	$\phi110H7\ ^{+0.035}_{0}$	$\phi90d8\ ^{-0.120}_{-0.174}$	$\phi90e7\ ^{-0.072}_{-0.107}$	$\phi90f7\ ^{-0.036}_{-0.071}$	$\phi90\ ^{+0.071}_{+0.036}$	$\phi110\ ^{+0.035}_{+0.013}$						
100	$\phi120H7\ ^{+0.035}_{0}$	$\phi100d8\ ^{-0.120}_{-0.174}$	$\phi100e7\ ^{-0.072}_{-0.107}$	$\phi100f7\ ^{-0.036}_{-0.071}$	$\phi100\ ^{+0.071}_{+0.036}$	$\phi120\ ^{+0.035}_{+0.013}$						
110	$\phi130H7\ ^{+0.040}_{0}$	$\phi110d8\ ^{-0.120}_{-0.174}$	$\phi110e7\ ^{-0.072}_{-0.107}$	$\phi110f7\ ^{-0.036}_{-0.071}$	$\phi110\ ^{+0.071}_{+0.036}$	$\phi130\ ^{+0.040}_{+0.015}$						
120	$\phi140H7\ ^{+0.040}_{0}$	$\phi120d8\ ^{-0.120}_{-0.174}$	$\phi120e7\ ^{-0.072}_{-0.107}$	$\phi120f7\ ^{-0.036}_{-0.071}$	$\phi120\ ^{+0.071}_{+0.036}$	$\phi140\ ^{+0.040}_{+0.015}$						
125	$\phi145H7\ ^{+0.040}_{0}$	$\phi125d8\ ^{-0.145}_{-0.208}$	$\phi125e7\ ^{-0.085}_{-0.125}$	$\phi125f7\ ^{-0.043}_{-0.083}$	$\phi125\ ^{+0.083}_{+0.043}$	$\phi145\ ^{+0.040}_{+0.015}$						
130	$\phi150H7\ ^{+0.040}_{0}$	$\phi130d8\ ^{-0.145}_{-0.208}$	$\phi130e7\ ^{-0.085}_{-0.125}$	$\phi130f7\ ^{-0.043}_{-0.083}$	$\phi130\ ^{+0.083}_{+0.043}$	$\phi150\ ^{+0.040}_{+0.015}$						
140	$\phi160H7\ ^{+0.040}_{0}$	$\phi140d8\ ^{-0.145}_{-0.208}$	$\phi140e7\ ^{-0.085}_{-0.125}$	$\phi140f7\ ^{-0.043}_{-0.083}$	$\phi140\ ^{+0.083}_{+0.043}$	$\phi160\ ^{+0.040}_{+0.015}$						
150	$\phi170H7\ ^{+0.040}_{0}$	$\phi150d8\ ^{-0.145}_{-0.208}$	$\phi150e7\ ^{-0.085}_{-0.125}$	$\phi150f7\ ^{-0.043}_{-0.083}$	$\phi150\ ^{+0.083}_{+0.043}$	$\phi170\ ^{+0.040}_{+0.015}$						
160	$\phi180H7\ ^{+0.040}_{0}$	$\phi160d8\ ^{-0.145}_{-0.208}$	$\phi160e7\ ^{-0.085}_{-0.125}$	$\phi160f7\ ^{-0.043}_{-0.083}$	$\phi160\ ^{+0.083}_{+0.043}$	$\phi180\ ^{+0.040}_{+0.015}$						

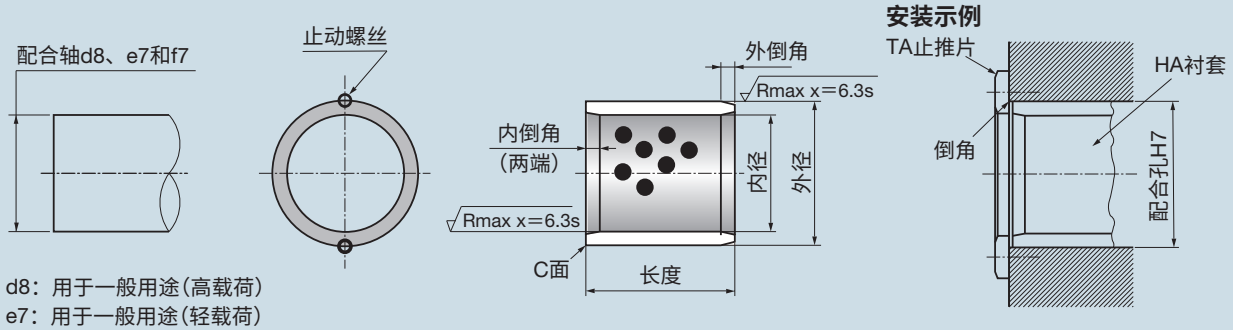

d8：用于一般用途（高载荷）
e7：用于一般用途（轻载荷）
f7：用于高精度用途

（单位：mm）

零件号和衬套长度公差 $^{-0.1}_{-0.3}$										面C	外径倒角	内径倒角	衬套内径
50	60	70	80	90	100	120	130	140	150				
455550	455560									C0.5	3.5×15°	3.5×10°	45
455650	455660									C0.5	3.5×15°	3.5×10°	45
456050	456060	456070	456080							C0.5	3.5×15°	3.5×10°	45
506050	506060	506070	506080							C0.5	4.0×15°	4.0×10°	50
506250	506260	506270	506280							C0.5	4.0×15°	4.0×10°	50
506550	506560	506570	506580		5065100					C0.5	4.0×15°	4.0×10°	50
557050	557060	557070								C0.5	4.0×15°	4.0×10°	55
607450	607460	607470	607480							C0.5	4.0×15°	4.0×10°	60
607550	607560	607570	607580		6075100					C0.5	4.0×15°	4.0×10°	60
	637560	637570	637580							C0.5	4.0×15°	4.0×10°	63
658050	658060	658070	658080							C0.5	4.0×15°	4.0×10°	65
708550	708560	708570	708580		7085100					C0.5	4.0×15°	4.0×10°	70
709050	709060	709070	709080							C0.5	4.0×15°	4.0×10°	70
759050	759060	759070	759080		7590100					C0.5	4.0×15°	4.0×10°	75
	759560	759570	759580		7595100					C0.5	4.0×15°	4.0×10°	75
809650	809660	809670	809680		8096100	8096120				C0.5	4.0×15°	4.0×10°	80
8010050	8010060	8010070	8010080		80100100	80100120		80100140		C0.5	4.0×15°	4.0×10°	80
	8510060		8510080							C1.0	5.0×15°	5.0×10°	85
9011050	9011060		9011080	9011090	90110100	90110120				C1.0	5.0×15°	5.0×10°	90
10012050	10012060	10012070	10012080	10012090	100120100	100120120		100120140		C1.0	5.0×15°	5.0×10°	100
11013050		11013070	11013080		110130100	110130120				C1.0	5.0×15°	6.0×10°	110
		12014070	12014080	12014090	120140100	120140120		120140140		C1.0	5.0×15°	6.0×10°	120
					125145100	125145120				C1.0	5.0×15°	6.0×10°	125
			13015080		130150100		130150130			C1.0	5.0×15°	6.0×10°	130
					140160100			140160140		C1.0	5.0×15°	6.0×10°	140
			15017080		150170100				150170150	C1.0	5.0×15°	6.0×10°	150
			16018080		160180100				160180150	C1.0	5.0×15°	6.0×10°	160

* DAISLIDE HA可与TA止推片一同用于轴向载荷环境中。

SAF DAISLIDE SAF凸缘衬套 （衬套内径：6～120mm）

零件号的说明

SAF ○○ ○○

- 衬套长度
- 衬套外径
- 产品符号

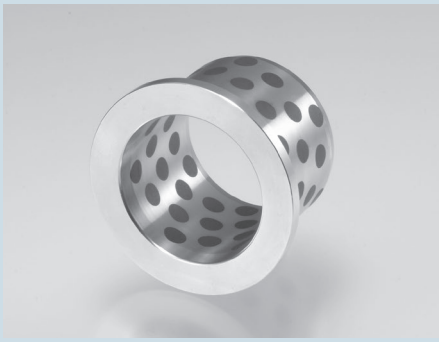

Pb Free

RoHS

ELV

SAF 0610

请按照零件号指定。

衬套内径	配合件推荐尺寸				衬套尺寸						
	壳体内径	轴径			法兰外径	法兰厚度	外径	壁厚			
		一般用途（重载）	一般用途（轻载）	高精度用途					10	12	
6	$\phi10H7\ ^{+0.015}_{0}$	$\phi6d8\ ^{-0.030}_{-0.048}$	$\phi6e7\ ^{-0.020}_{-0.032}$	$\phi6f7\ ^{-0.010}_{-0.022}$	$\phi16\ \pm0.25$	$2\ ^{0}_{-0.1}$	$\phi6\ ^{+0.032}_{+0.020}$	$\phi10\ ^{+0.028}_{+0.019}$	**0610**	**0612**	
8	$\phi12H7\ ^{+0.018}_{0}$	$\phi8d8\ ^{-0.040}_{-0.062}$	$\phi8e7\ ^{-0.025}_{-0.040}$	$\phi8f7\ ^{-0.013}_{-0.028}$	$\phi20\ \pm0.25$	$2\ ^{0}_{-0.1}$	$\phi8\ ^{+0.045}_{+0.030}$	$\phi12\ ^{+0.038}_{+0.023}$	**0810**	**0812**	
10	$\phi14H7\ ^{+0.018}_{0}$	$\phi10d8\ ^{-0.040}_{-0.062}$	$\phi10e7\ ^{-0.025}_{-0.040}$	$\phi10f7\ ^{-0.013}_{-0.028}$	$\phi22\ \pm0.25$	$2\ ^{0}_{-0.1}$	$\phi10\ ^{+0.045}_{+0.030}$	$\phi14\ ^{+0.038}_{+0.023}$	**1010**	**1012**	
12	$\phi18H7\ ^{+0.018}_{0}$	$\phi12d8\ ^{-0.050}_{-0.077}$	$\phi12e7\ ^{-0.032}_{-0.050}$	$\phi12f7\ ^{-0.016}_{-0.034}$	$\phi25\ \pm0.25$	$3\ ^{0}_{-0.1}$	$\phi12\ ^{+0.050}_{+0.032}$	$\phi18\ ^{+0.038}_{+0.023}$	**1210**	**1212**	
13	$\phi19H7\ ^{+0.021}_{0}$	$\phi13d8\ ^{-0.050}_{-0.077}$	$\phi13e7\ ^{-0.032}_{-0.050}$	$\phi13f7\ ^{-0.016}_{-0.034}$	$\phi26\ \pm0.25$	$3\ ^{0}_{-0.1}$	$\phi13\ ^{+0.060}_{+0.042}$	$\phi19\ ^{+0.045}_{+0.028}$	**1310**	**1312**	
14	$\phi20H7\ ^{+0.021}_{0}$	$\phi14d8\ ^{-0.050}_{-0.077}$	$\phi14e7\ ^{-0.032}_{-0.050}$	$\phi14f7\ ^{-0.016}_{-0.034}$	$\phi27\ \pm0.25$	$3\ ^{0}_{-0.1}$	$\phi14\ ^{+0.060}_{+0.042}$	$\phi20\ ^{+0.045}_{+0.028}$			
15	$\phi21H7\ ^{+0.021}_{0}$	$\phi15d8\ ^{-0.050}_{-0.077}$	$\phi15e7\ ^{-0.032}_{-0.050}$	$\phi15f7\ ^{-0.016}_{-0.034}$	$\phi28\ \pm0.25$	$3\ ^{0}_{-0.1}$	$\phi15\ ^{+0.060}_{+0.042}$	$\phi21\ ^{+0.045}_{+0.028}$	**1510**	**1512**	
16	$\phi22H7\ ^{+0.021}_{0}$	$\phi16d8\ ^{-0.050}_{-0.077}$	$\phi16e7\ ^{-0.032}_{-0.050}$	$\phi16f7\ ^{-0.016}_{-0.034}$	$\phi29\ \pm0.25$	$3\ ^{0}_{-0.1}$	$\phi16\ ^{+0.060}_{+0.042}$	$\phi22\ ^{+0.045}_{+0.028}$		**1612**	
18	$\phi24H7\ ^{+0.021}_{0}$	$\phi18d8\ ^{-0.050}_{-0.077}$	$\phi18e7\ ^{-0.032}_{-0.050}$	$\phi18f7\ ^{-0.016}_{-0.034}$	$\phi32\ \pm0.25$	$3\ ^{0}_{-0.1}$	$\phi18\ ^{+0.060}_{+0.042}$	$\phi24\ ^{+0.045}_{+0.028}$			
20	$\phi30H7\ ^{+0.021}_{0}$	$\phi20d8\ ^{-0.065}_{-0.098}$	$\phi20e7\ ^{-0.040}_{-0.061}$	$\phi20f7\ ^{-0.020}_{-0.041}$	$\phi40\ \pm0.25$	$5\ ^{0}_{-0.1}$	$\phi20\ ^{+0.071}_{+0.050}$	$\phi30\ ^{+0.045}_{+0.028}$			
25	$\phi35H7\ ^{+0.025}_{0}$	$\phi25d8\ ^{-0.065}_{-0.098}$	$\phi25e7\ ^{-0.040}_{-0.061}$	$\phi25f7\ ^{-0.020}_{-0.041}$	$\phi45\ \pm0.25$	$5\ ^{0}_{-0.1}$	$\phi25\ ^{+0.081}_{+0.060}$	$\phi35\ ^{+0.055}_{+0.034}$			
30	$\phi40H7\ ^{+0.025}_{0}$	$\phi30d8\ ^{-0.065}_{-0.098}$	$\phi30e7\ ^{-0.040}_{-0.061}$	$\phi30f7\ ^{-0.020}_{-0.041}$	$\phi50\ \pm0.25$	$5\ ^{0}_{-0.1}$	$\phi30\ ^{+0.081}_{+0.060}$	$\phi40\ ^{+0.055}_{+0.034}$			
30	$\phi40H7\ ^{+0.025}_{0}$	$\phi30d8\ ^{-0.065}_{-0.098}$	$\phi30e7\ ^{-0.040}_{-0.061}$	$\phi30f7\ ^{-0.020}_{-0.041}$	$\phi60\ \pm0.25$	$5\ ^{0}_{-0.1}$	$\phi30\ ^{+0.081}_{+0.060}$	$\phi40\ ^{+0.055}_{+0.034}$			
31.5	$\phi40H7\ ^{+0.025}_{0}$	$\phi31.5d8\ ^{-0.080}_{-0.119}$	$\phi31.5e7\ ^{-0.050}_{-0.075}$	$\phi31.5f7\ ^{-0.025}_{-0.050}$	$\phi50\ \pm0.25$	$5\ ^{0}_{-0.1}$	$\phi31.5\ ^{+0.085}_{+0.060}$	$\phi40\ ^{+0.055}_{+0.034}$			
35	$\phi45H7\ ^{+0.025}_{0}$	$\phi35d8\ ^{-0.080}_{-0.119}$	$\phi35e7\ ^{-0.050}_{-0.075}$	$\phi35f7\ ^{-0.025}_{-0.050}$	$\phi60\ \pm0.25$	$5\ ^{0}_{-0.1}$	$\phi35\ ^{+0.085}_{+0.060}$	$\phi45\ ^{+0.055}_{+0.034}$			
40	$\phi50H7\ ^{+0.025}_{0}$	$\phi40d8\ ^{-0.080}_{-0.119}$	$\phi40e7\ ^{-0.050}_{-0.075}$	$\phi40f7\ ^{-0.025}_{-0.050}$	$\phi65\ \pm0.25$	$5\ ^{0}_{-0.1}$	$\phi40\ ^{+0.091}_{+0.066}$	$\phi50\ ^{+0.055}_{+0.034}$			
45	$\phi55H7\ ^{+0.030}_{0}$	$\phi45d8\ ^{-0.080}_{-0.119}$	$\phi45e7\ ^{-0.050}_{-0.075}$	$\phi45f7\ ^{-0.025}_{-0.050}$	$\phi70\ \pm0.25$	$5\ ^{0}_{-0.1}$	$\phi45\ ^{+0.091}_{+0.066}$	$\phi55\ ^{+0.066}_{+0.041}$			
50	$\phi60H7\ ^{+0.030}_{0}$	$\phi50d8\ ^{-0.080}_{-0.119}$	$\phi50e7\ ^{-0.050}_{-0.075}$	$\phi50f7\ ^{-0.025}_{-0.050}$	$\phi75\ \pm0.25$	$5\ ^{0}_{-0.1}$	$\phi50\ ^{+0.091}_{+0.066}$	$\phi60\ ^{+0.066}_{+0.041}$			
55	$\phi65H7\ ^{+0.030}_{0}$	$\phi55d8\ ^{-0.100}_{-0.146}$	$\phi55e7\ ^{-0.060}_{-0.090}$	$\phi55f7\ ^{-0.030}_{-0.060}$	$\phi80\ \pm0.25$	$5\ ^{0}_{-0.1}$	$\phi55\ ^{+0.100}_{+0.070}$	$\phi65\ ^{+0.066}_{+0.041}$			
60	$\phi75H7\ ^{+0.030}_{0}$	$\phi60d8\ ^{-0.100}_{-0.146}$	$\phi60e7\ ^{-0.060}_{-0.090}$	$\phi60f7\ ^{-0.030}_{-0.060}$	$\phi90\ \pm0.25$	$7.5\ ^{0}_{-0.1}$	$\phi60\ ^{+0.100}_{+0.070}$	$\phi75\ ^{+0.068}_{+0.043}$			
63	$\phi75H7\ ^{+0.030}_{0}$	$\phi63d8\ ^{-0.100}_{-0.146}$	$\phi63e7\ ^{-0.060}_{-0.090}$	$\phi63f7\ ^{-0.030}_{-0.060}$	$\phi85\ \pm0.25$	$7.5\ ^{0}_{-0.1}$	$\phi63\ ^{+0.100}_{+0.070}$	$\phi75\ ^{+0.068}_{+0.043}$			
65	$\phi80H7\ ^{+0.030}_{0}$	$\phi65d8\ ^{-0.100}_{-0.146}$	$\phi65e7\ ^{-0.060}_{-0.090}$	$\phi65f7\ ^{-0.030}_{-0.060}$	$\phi95\ \pm0.25$	$7.5\ ^{0}_{-0.1}$	$\phi65\ ^{+0.100}_{+0.070}$	$\phi80\ ^{+0.068}_{+0.043}$			
70	$\phi85H7\ ^{+0.035}_{0}$	$\phi70d8\ ^{-0.100}_{-0.146}$	$\phi70e7\ ^{-0.060}_{-0.090}$	$\phi70f7\ ^{-0.030}_{-0.060}$	$\phi105\ \pm0.25$	$7.5\ ^{0}_{-0.1}$	$\phi70\ ^{+0.111}_{+0.081}$	$\phi85\ ^{+0.080}_{+0.051}$			
75	$\phi90H7\ ^{+0.035}_{0}$	$\phi75d8\ ^{-0.100}_{-0.146}$	$\phi75e7\ ^{-0.060}_{-0.090}$	$\phi75f7\ ^{-0.030}_{-0.060}$	$\phi110\ \pm0.25$	$7.5\ ^{0}_{-0.1}$	$\phi75\ ^{+0.111}_{+0.081}$	$\phi90\ ^{+0.080}_{+0.051}$			
80	$\phi100H7\ ^{+0.035}_{0}$	$\phi80d8\ ^{-0.100}_{-0.146}$	$\phi80e7\ ^{-0.060}_{-0.090}$	$\phi80f7\ ^{-0.030}_{-0.060}$	$\phi120\ \pm0.25$	$10\ ^{0}_{-0.1}$	$\phi80\ ^{+0.111}_{+0.081}$	$\phi100\ ^{+0.080}_{+0.051}$			
90	$\phi110H7\ ^{+0.035}_{0}$	$\phi90d8\ ^{-0.120}_{-0.174}$	$\phi90e7\ ^{-0.072}_{-0.107}$	$\phi90f7\ ^{-0.036}_{-0.071}$	$\phi130\ \pm0.25$	$10\ ^{0}_{-0.1}$	$\phi90\ ^{+0.117}_{+0.082}$	$\phi110\ ^{+0.083}_{+0.054}$			
100	$\phi120H7\ ^{+0.035}_{0}$	$\phi100d8\ ^{-0.120}_{-0.174}$	$\phi100e7\ ^{-0.072}_{-0.107}$	$\phi100f7\ ^{-0.036}_{-0.071}$	$\phi150\ \pm0.40$	$10\ ^{0}_{-0.1}$	$\phi100\ ^{+0.117}_{+0.082}$	$\phi120\ ^{+0.083}_{+0.054}$			
120	$\phi140H7\ ^{+0.040}_{0}$	$\phi120d8\ ^{-0.120}_{-0.174}$	$\phi120e7\ ^{-0.072}_{-0.107}$	$\phi120f7\ ^{-0.036}_{-0.071}$	$\phi170\ \pm0.40$	$10\ ^{0}_{-0.1}$	$\phi120\ ^{+0.132}_{+0.097}$	$\phi140\ ^{+0.096}_{+0.063}$			

* 3035 F的法兰部位也有润滑油。

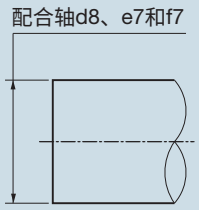

d8：用于一般用途(高载荷)
e7：用于一般用途(轻载荷)
f7：用于高精度用途

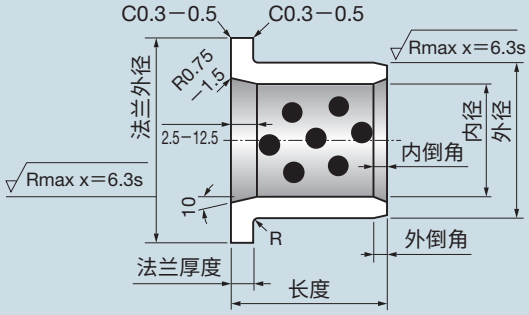

安装示例

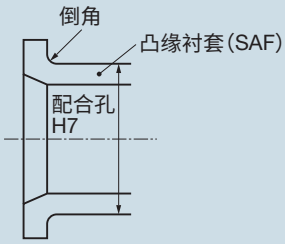

(单位：mm)

零件号和衬套长度公差 $^{-0.1}_{-0.3}$														外径倒角	内径倒角	衬套内径
15	17	18	20	23	25	30	35	40	50	60	67	80	100			
0615														1.5×15°	1.0×10°	6
0815														0.75×15°	1.0×10°	8
1015	1017		1020											0.75×15°	1.0×10°	10
1215			1220		1225	1230								2.0×15°	2.0×10°	12
1315			1320		1325	1330								2.0×15°	2.0×10°	13
1415			1420		1425									2.0×15°	2.0×10°	14
1515			1520		1525	1530								2.0×15°	2.0×10°	15
1615		1618	1620	1623	1625	1630	1635	1640						2.0×15°	2.0×10°	16
1815			1820		1825	1830	1835	1840						2.0×15°	2.0×10°	18
2015			2020		2025	2030	2035	2040						2.0×15°	2.0×10°	20
2515			2520		2525	2530	2535	2540	2550					2.5×15°	2.5×10°	25
			3020		3025	3030	3035	3040	3050					3.0×15°	3.0×10°	30
							*3035F							3.0×15°	3.0×10°	30
			3120			3130	3135	3140						3.0×15°	3.0×10°	31.5
			3520		3525	3530	3535	3540	3550					3.0×15°	3.0×10°	35
			4020		4025	4030	4035	4040	4050					3.0×15°	3.0×10°	40
						4530	4535	4540	4550	4560				3.5×15°	3.5×10°	45
						5030	5035	5040	5050	5060				4.0×15°	4.0×10°	50
								5540		5560				4.0×15°	4.0×10°	55
								6040	6050	6060		6080		4.0×15°	4.0×10°	60
											6367			4.0×15°	4.0×10°	63
										6560				4.0×15°	4.0×10°	65
									7050			7080		4.0×15°	4.0×10°	70
										7560				4.0×15°	4.0×10°	75
										8060		8080	80100	4.0×15°	4.0×10°	80
										9060		9080		5.0×15°	5.0×10°	90
												10080	100100	5.0×15°	5.0×10°	100
												12080	120100	5.0×15°	5.0×10°	120

SAFG DAISLIDE SAFG凸缘衬套 （衬套内径：6～50mm）

零件号的说明

SAFG ○○ ○○

- 衬套长度
- 衬套外径
- 产品符号

Pb Free

RoHS

ELV

SAFG 0610

请按照零件号指定。

衬套内径	配合件推荐尺寸				衬套尺寸			
	壳体内径	轴径			法兰外径 (F)	法兰厚度 (t)	内径 (d)	外径 (D)
		一般用途（重载）	一般用途（轻载）	高精度用途				
6	$\phi10H7\ ^{+0.015}_{0}$	$\phi6d8\ ^{-0.030}_{-0.048}$	$\phi6e7\ ^{-0.020}_{-0.032}$	$\phi6f7\ ^{-0.010}_{-0.022}$	$\phi20\ \pm0.25$	$3\ ^{0}_{-0.03}$	$\phi6\ ^{+0.032}_{+0.020}$	$\phi10\ ^{+0.028}_{+0.019}$
8	$\phi12H7\ ^{+0.018}_{0}$	$\phi8d8\ ^{-0.040}_{-0.062}$	$\phi8e7\ ^{-0.025}_{-0.040}$	$\phi8f7\ ^{-0.013}_{-0.028}$	$\phi25\ \pm0.25$	$3\ ^{0}_{-0.03}$	$\phi8\ ^{+0.040}_{+0.025}$	$\phi12\ ^{+0.034}_{+0.023}$
10	$\phi14H7\ ^{+0.018}_{0}$	$\phi10d8\ ^{-0.040}_{-0.062}$	$\phi10e7\ ^{-0.025}_{-0.040}$	$\phi10f7\ ^{-0.013}_{-0.028}$	$\phi25\ \pm0.25$	$3\ ^{0}_{-0.03}$	$\phi10\ ^{+0.040}_{+0.025}$	$\phi14\ ^{+0.034}_{+0.023}$
12	$\phi18H7\ ^{+0.018}_{0}$	$\phi12d8\ ^{-0.050}_{-0.077}$	$\phi12e7\ ^{-0.032}_{-0.050}$	$\phi12f7\ ^{-0.016}_{-0.034}$	$\phi30\ \pm0.25$	$3\ ^{0}_{-0.03}$	$\phi12\ ^{+0.050}_{+0.032}$	$\phi18\ ^{+0.034}_{+0.023}$
13	$\phi19H7\ ^{+0.021}_{0}$	$\phi13d8\ ^{-0.050}_{-0.077}$	$\phi13e7\ ^{-0.032}_{-0.050}$	$\phi13f7\ ^{-0.016}_{-0.034}$	$\phi30\ \pm0.25$	$3\ ^{0}_{-0.03}$	$\phi13\ ^{+0.050}_{+0.032}$	$\phi19\ ^{+0.041}_{+0.028}$
15	$\phi21H7\ ^{+0.021}_{0}$	$\phi15d8\ ^{-0.050}_{-0.077}$	$\phi15e7\ ^{-0.032}_{-0.050}$	$\phi15f7\ ^{-0.016}_{-0.034}$	$\phi35\ \pm0.25$	$3\ ^{0}_{-0.03}$	$\phi15\ ^{+0.050}_{+0.032}$	$\phi21\ ^{+0.041}_{+0.028}$
16	$\phi22H7\ ^{+0.021}_{0}$	$\phi16d8\ ^{-0.050}_{-0.077}$	$\phi16e7\ ^{-0.032}_{-0.050}$	$\phi16f7\ ^{-0.016}_{-0.034}$	$\phi35\ \pm0.25$	$3\ ^{0}_{-0.03}$	$\phi16\ ^{+0.050}_{+0.032}$	$\phi22\ ^{+0.041}_{+0.028}$
18	$\phi24H7\ ^{+0.021}_{0}$	$\phi18d8\ ^{-0.050}_{-0.077}$	$\phi18e7\ ^{-0.032}_{-0.050}$	$\phi18f7\ ^{-0.016}_{-0.034}$	$\phi40\ \pm0.25$	$3\ ^{0}_{-0.03}$	$\phi18\ ^{+0.050}_{+0.032}$	$\phi24\ ^{+0.041}_{+0.028}$
20	$\phi28H7\ ^{+0.021}_{0}$	$\phi20d8\ ^{-0.065}_{-0.098}$	$\phi20e7\ ^{-0.040}_{-0.061}$	$\phi20f7\ ^{-0.020}_{-0.041}$	$\phi45\ \pm0.25$	$5\ ^{0}_{-0.03}$	$\phi20\ ^{+0.061}_{+0.040}$	$\phi28\ ^{+0.041}_{+0.028}$
25	$\phi33H7\ ^{+0.025}_{0}$	$\phi25d8\ ^{-0.065}_{-0.098}$	$\phi25e7\ ^{-0.040}_{-0.061}$	$\phi25f7\ ^{-0.020}_{-0.041}$	$\phi50\ \pm0.25$	$5\ ^{0}_{-0.03}$	$\phi25\ ^{+0.061}_{+0.040}$	$\phi33\ ^{+0.050}_{+0.034}$
30	$\phi38H7\ ^{+0.025}_{0}$	$\phi30d8\ ^{-0.065}_{-0.098}$	$\phi30e7\ ^{-0.040}_{-0.061}$	$\phi30f7\ ^{-0.020}_{-0.041}$	$\phi55\ \pm0.25$	$5\ ^{0}_{-0.03}$	$\phi30\ ^{+0.061}_{+0.040}$	$\phi38\ ^{+0.050}_{+0.034}$
35	$\phi44H7\ ^{+0.025}_{0}$	$\phi35d8\ ^{-0.080}_{-0.119}$	$\phi35e7\ ^{-0.050}_{-0.075}$	$\phi35f7\ ^{-0.025}_{-0.050}$	$\phi65\ \pm0.25$	$5\ ^{0}_{-0.03}$	$\phi35\ ^{+0.075}_{+0.050}$	$\phi44\ ^{+0.050}_{+0.034}$
40	$\phi50H7\ ^{+0.025}_{0}$	$\phi40d8\ ^{-0.080}_{-0.119}$	$\phi40e7\ ^{-0.050}_{-0.075}$	$\phi40f7\ ^{-0.025}_{-0.050}$	$\phi70\ \pm0.25$	$7\ ^{0}_{-0.03}$	$\phi40\ ^{+0.075}_{+0.050}$	$\phi50\ ^{+0.050}_{+0.034}$
50	$\phi62H7\ ^{+0.030}_{0}$	$\phi50d8\ ^{-0.080}_{-0.119}$	$\phi50e7\ ^{-0.050}_{-0.075}$	$\phi50f7\ ^{-0.025}_{-0.050}$	$\phi90\ \pm0.25$	$8\ ^{0}_{-0.03}$	$\phi50\ ^{+0.075}_{+0.050}$	$\phi62\ ^{+0.060}_{+0.041}$

HOISI PRECISION 凯狮精密 180 7312 9830

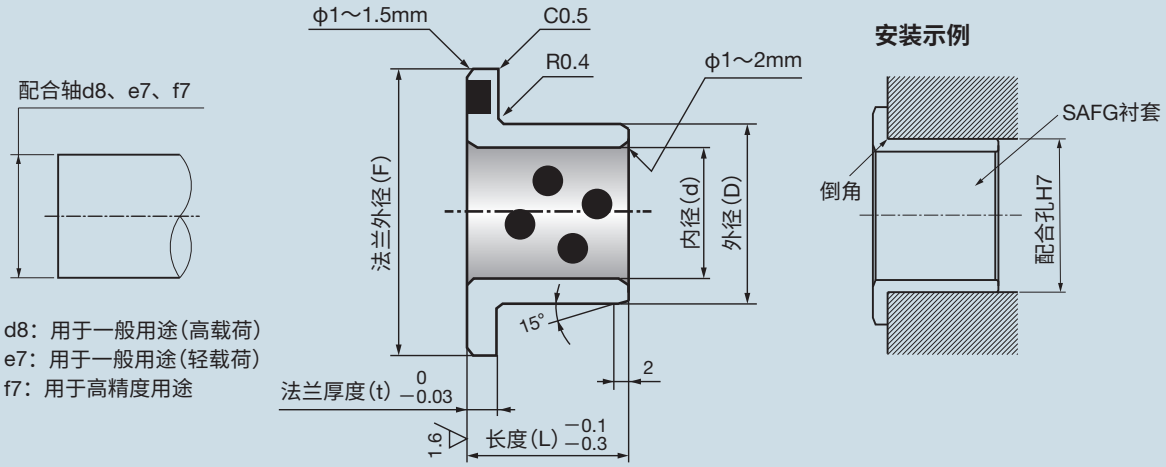

- 适合用于会发生旋转、摆动或往复运动的应用。
- 通过一个衬套即可同时处理多个轴向载荷。

（单位：mm）

零件号和衬套长度公差 −0.1 −0.3								衬套内径
10	12	14	15	20	25	35	45	
0610	**0612**							6
	0812		**0815**					8
	1012		**1015**	**1020**				10
	1212		**1215**	**1220**	**1225**			12
	1312		**1315**	**1320**	**1325**			13
	1512		**1515**	**1520**	**1525**			15
	1612		**1615**	**1620**	**1625**			16
		1814		**1820**	**1825**			18
		2014		**2020**	**2025**			20
		2514		**2520**	**2525**			25
				3020	**3025**	**3035**		30
				3520	**3525**	**3535**		35
					4025	**4035**	**4045**	40
						5035	**5045**	50

BA DAISLIDE BA衬套

零件号的说明

BA ○○ ○○ ○○

- 衬套长度
- 衬套外径
- 衬套内径
- 产品符号

BA 121816

请按照零件号指定。
此产品仅按订单生产。

衬套内径	配合件推荐尺寸				衬套尺寸						
	壳体内径	轴径			内径 (d)	外径 (D)					
		一般用途（重载）	一般用途（轻载）	高精度用途			15	16	20	25	
12	$\phi18H7\ ^{+0.018}_{0}$	$\phi12d8\ ^{-0.050}_{-0.077}$	$\phi12e7\ ^{-0.032}_{-0.050}$	$\phi12f7\ ^{-0.016}_{-0.034}$	$\phi12\ ^{+0.050}_{+0.032}$	$\phi18\ ^{+0.038}_{+0.023}$		**121816**	**121820**	**121825**	
15	$\phi21H7\ ^{+0.021}_{0}$	$\phi15d8\ ^{-0.050}_{-0.077}$	$\phi15e7\ ^{-0.032}_{-0.050}$	$\phi15f7\ ^{-0.016}_{-0.034}$	$\phi15\ ^{+0.060}_{+0.042}$	$\phi21\ ^{+0.045}_{+0.028}$	**152115**		**152120**	**152125**	
18	$\phi24H7\ ^{+0.021}_{0}$	$\phi18d8\ ^{-0.050}_{-0.077}$	$\phi18e7\ ^{-0.032}_{-0.050}$	$\phi18f7\ ^{-0.016}_{-0.034}$	$\phi18\ ^{+0.060}_{+0.042}$	$\phi24\ ^{+0.045}_{+0.028}$	**182415**		**182420**	**182425**	
20	$\phi30H7\ ^{+0.021}_{0}$	$\phi20d8\ ^{-0.065}_{-0.098}$	$\phi20e7\ ^{-0.040}_{-0.061}$	$\phi20f7\ ^{-0.020}_{-0.041}$	$\phi20\ ^{+0.071}_{+0.050}$	$\phi30\ ^{+0.045}_{+0.028}$		**203016**	**203020**	**203025**	
25	$\phi33H7\ ^{+0.025}_{0}$	$\phi25d8\ ^{-0.065}_{-0.098}$	$\phi25e7\ ^{-0.040}_{-0.061}$	$\phi25f7\ ^{-0.020}_{-0.041}$	$\phi25\ ^{+0.081}_{+0.060}$	$\phi33\ ^{+0.055}_{+0.034}$		**253316**	**253320**	**253325**	
25	$\phi35H7\ ^{+0.025}_{0}$	$\phi25d8\ ^{-0.065}_{-0.098}$	$\phi25e7\ ^{-0.040}_{-0.061}$	$\phi25f7\ ^{-0.020}_{-0.041}$	$\phi25\ ^{+0.081}_{+0.060}$	$\phi35\ ^{+0.055}_{+0.034}$		**253516**	**253520**	**253525**	
30	$\phi38H7\ ^{+0.025}_{0}$	$\phi30d8\ ^{-0.065}_{-0.098}$	$\phi30e7\ ^{-0.040}_{-0.061}$	$\phi30f7\ ^{-0.020}_{-0.041}$	$\phi30\ ^{+0.081}_{+0.060}$	$\phi38\ ^{+0.055}_{+0.034}$			**303820**	**303825**	
30	$\phi40H7\ ^{+0.025}_{0}$	$\phi30d8\ ^{-0.065}_{-0.098}$	$\phi30e7\ ^{-0.040}_{-0.061}$	$\phi30f7\ ^{-0.020}_{-0.041}$	$\phi30\ ^{+0.081}_{+0.060}$	$\phi40\ ^{+0.055}_{+0.034}$			**304020**	**304025**	
31.5	$\phi40H7\ ^{+0.025}_{0}$	$\phi31.5d8\ ^{-0.080}_{-0.119}$	$\phi31.5e7\ ^{-0.050}_{-0.075}$	$\phi31.5f7\ ^{-0.025}_{-0.050}$	$\phi31.5\ ^{+0.085}_{+0.060}$	$\phi40\ ^{+0.055}_{+0.034}$					
35	$\phi44H7\ ^{+0.025}_{0}$	$\phi35d8\ ^{-0.080}_{-0.119}$	$\phi35e7\ ^{-0.050}_{-0.075}$	$\phi35f7\ ^{-0.025}_{-0.050}$	$\phi35\ ^{+0.085}_{+0.060}$	$\phi44\ ^{+0.055}_{+0.034}$					
35	$\phi45H7\ ^{+0.025}_{0}$	$\phi35d8\ ^{-0.080}_{-0.119}$	$\phi35e7\ ^{-0.050}_{-0.075}$	$\phi35f7\ ^{-0.025}_{-0.050}$	$\phi35\ ^{+0.085}_{+0.060}$	$\phi45\ ^{+0.055}_{+0.034}$			**354520**	**354525**	
40	$\phi50H7\ ^{+0.025}_{0}$	$\phi40d8\ ^{-0.080}_{-0.119}$	$\phi40e7\ ^{-0.050}_{-0.075}$	$\phi40f7\ ^{-0.025}_{-0.050}$	$\phi40\ ^{+0.091}_{+0.066}$	$\phi50\ ^{+0.055}_{+0.034}$			**405020**	**405025**	
40	$\phi55H7\ ^{+0.030}_{0}$	$\phi40d8\ ^{-0.080}_{-0.119}$	$\phi40e7\ ^{-0.050}_{-0.075}$	$\phi40f7\ ^{-0.025}_{-0.050}$	$\phi40\ ^{+0.091}_{+0.066}$	$\phi55\ ^{+0.066}_{+0.041}$					
45	$\phi55H7\ ^{+0.030}_{0}$	$\phi45d8\ ^{-0.080}_{-0.119}$	$\phi45e7\ ^{-0.050}_{-0.075}$	$\phi45f7\ ^{-0.025}_{-0.050}$	$\phi45\ ^{+0.091}_{+0.066}$	$\phi55\ ^{+0.066}_{+0.041}$					
45	$\phi60H7\ ^{+0.030}_{0}$	$\phi45d8\ ^{-0.080}_{-0.119}$	$\phi45e7\ ^{-0.050}_{-0.075}$	$\phi45f7\ ^{-0.025}_{-0.050}$	$\phi45\ ^{+0.091}_{+0.066}$	$\phi60\ ^{+0.066}_{+0.041}$					
50	$\phi60H7\ ^{+0.030}_{0}$	$\phi50d8\ ^{-0.080}_{-0.119}$	$\phi50e7\ ^{-0.050}_{-0.075}$	$\phi50f7\ ^{-0.025}_{-0.050}$	$\phi50\ ^{+0.091}_{+0.066}$	$\phi60\ ^{+0.066}_{+0.041}$					
50	$\phi65H7\ ^{+0.030}_{0}$	$\phi50d8\ ^{-0.080}_{-0.119}$	$\phi50e7\ ^{-0.050}_{-0.075}$	$\phi50f7\ ^{-0.025}_{-0.050}$	$\phi50\ ^{+0.091}_{+0.066}$	$\phi65\ ^{+0.066}_{+0.041}$					
55	$\phi70H7\ ^{+0.030}_{0}$	$\phi55d8\ ^{-0.100}_{-0.146}$	$\phi55e7\ ^{-0.060}_{-0.090}$	$\phi55f7\ ^{-0.030}_{-0.060}$	$\phi55\ ^{+0.100}_{+0.070}$	$\phi70\ ^{+0.068}_{+0.043}$					
60	$\phi75H7\ ^{+0.030}_{0}$	$\phi60d8\ ^{-0.100}_{-0.146}$	$\phi60e7\ ^{-0.060}_{-0.090}$	$\phi60f7\ ^{-0.030}_{-0.060}$	$\phi60\ ^{+0.100}_{+0.070}$	$\phi75\ ^{+0.068}_{+0.043}$					
65	$\phi80H7\ ^{+0.030}_{0}$	$\phi65d8\ ^{-0.100}_{-0.146}$	$\phi65e7\ ^{-0.060}_{-0.090}$	$\phi65f7\ ^{-0.030}_{-0.060}$	$\phi65\ ^{+0.100}_{+0.070}$	$\phi80\ ^{+0.068}_{+0.043}$					
70	$\phi85H7\ ^{+0.035}_{0}$	$\phi70d8\ ^{-0.100}_{-0.146}$	$\phi70e7\ ^{-0.060}_{-0.090}$	$\phi70f7\ ^{-0.030}_{-0.060}$	$\phi70\ ^{+0.111}_{+0.081}$	$\phi85\ ^{+0.080}_{+0.051}$					
75	$\phi90H7\ ^{+0.035}_{0}$	$\phi75d8\ ^{-0.100}_{-0.146}$	$\phi75e7\ ^{-0.060}_{-0.090}$	$\phi75f7\ ^{-0.030}_{-0.060}$	$\phi75\ ^{+0.111}_{+0.081}$	$\phi90\ ^{+0.080}_{+0.051}$					
80	$\phi100H7\ ^{+0.035}_{0}$	$\phi80d8\ ^{-0.100}_{-0.146}$	$\phi80e7\ ^{-0.060}_{-0.090}$	$\phi80f7\ ^{-0.030}_{-0.060}$	$\phi80\ ^{+0.111}_{+0.081}$	$\phi100\ ^{+0.080}_{+0.051}$					
90	$\phi110H7\ ^{+0.035}_{0}$	$\phi90d8\ ^{-0.120}_{-0.174}$	$\phi90e7\ ^{-0.072}_{-0.107}$	$\phi90f7\ ^{-0.036}_{-0.071}$	$\phi90\ ^{+0.117}_{+0.082}$	$\phi110\ ^{+0.083}_{+0.054}$					
100	$\phi120H7\ ^{+0.035}_{0}$	$\phi100d8\ ^{-0.120}_{-0.174}$	$\phi100e7\ ^{-0.072}_{-0.107}$	$\phi100f7\ ^{-0.036}_{-0.071}$	$\phi100\ ^{+0.117}_{+0.082}$	$\phi120\ ^{+0.083}_{+0.054}$					

HOISI PRECISION 凯狮精密 180 7312 9830

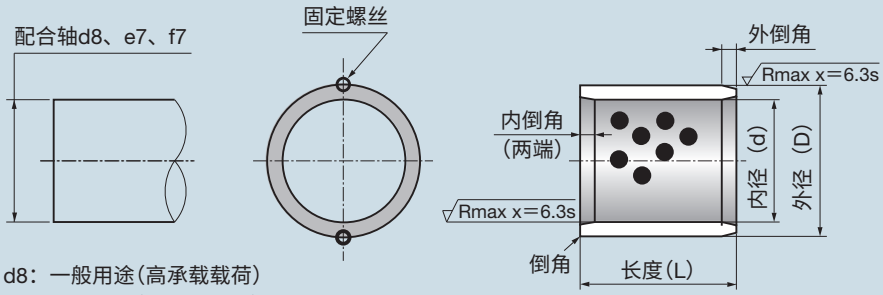

d8：一般用途（高承载载荷）
e7：一般用途（轻承载载荷）
f7：高精度

安装示例

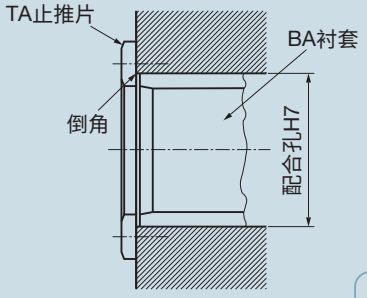

（单位：mm）

零件号和衬套长度公差 $^{-0.1}_{-0.3}$								外倒角		内倒角	衬套内径
30	35	40	50	60	70	80	100	倒角	压装角		
121830								C0.5	2.0×15°	2.0×10°	12
								C0.5	2.0×15°	2.0×10°	15
182430								C0.5	2.0×15°	2.0×10°	18
203030	203035	203040						C0.5	2.0×15°	2.0×10°	20
253330	253335	253340	253350					C0.5	2.5×15°	2.5×10°	25
253530	253535	253540	253550					C0.5	2.5×15°	2.5×10°	25
303830	303835	303840	303850	303860				C0.5	3.0×15°	3.0×10°	30
304030	304035	304040	304050	304060				C0.5	3.0×15°	3.0×10°	30
314030		314040						C0.5	3.0×15°	3.0×10°	31.5
354430	354435	354440	354450	354460				C0.5	3.0×15°	3.0×10°	35
354530	354535	354540	354550	354560				C0.5	3.0×15°	3.0×10°	35
405030	405035	405040	405050	405060	405070			C0.5	3.0×15°	3.0×10°	40
405530	405535	405540	405550	405560				C0.5	3.0×15°	3.0×10°	40
455530	455535	455540	455550	455560				C0.5	3.0×15°	3.0×10°	45
456030	456035	456040	456050	456060	456070			C0.5	3.0×15°	3.0×10°	45
506030	506035	506040	506050	506060				C0.5	4.0×15°	4.0×10°	50
506530		506540	506550	506560	506570	506580	5065100	C0.5	4.0×15°	4.0×10°	50
		557040	557050	557060	557070			C0.5	4.0×15°	4.0×10°	55
607530	607535	607540	607550	607560	607570	607580	6075100	C0.5	4.0×15°	4.0×10°	60
			658050	658060	658070	658080		C0.5	4.0×15°	4.0×10°	65
	708535	708540	708550	708560	708570	708580	7085100	C0.5	4.0×15°	4.0×10°	70
				759060	759070	759080	7590100	C0.5	4.0×15°	4.0×10°	75
		8010040	8010050	8010060	8010070	8010080	80100100	C0.5	4.0×15°	4.0×10°	80
				9011060		9011080	90110100	C1	5.0×15°	5.0×10°	90
				10012060	10012070	10012080	100120100	C1	5.0×15°	5.0×10°	100

TA DAISLIDE TA止推片（衬套内径：10.2～120.5mm）

零件号的说明

TA ○○ ○○

- 厚度(t)
- 标称内径
- 产品符号

TA 1003

请按照零件号指定。

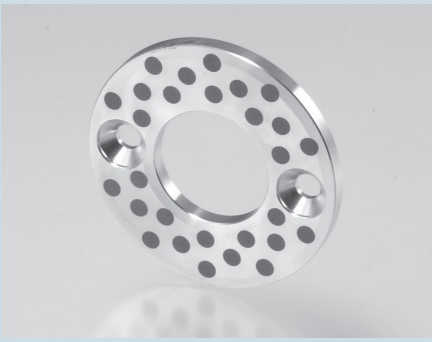

Pb Free

RoHS

ELV

尺寸(mm)		厚度(t) $^{0}_{-0.1}$					
内径(d)	外径(D)	3	5	7	8	10	
10.2	30	TA1003					
12.2	40	TA1203					
12.2	40	TA1203N					
13.2	40	TA1303					
14.2	40	TA1403					
15.2	50	TA1503					
16.2	50	TA1603					
16.2	50	TA1603N					
18.2	50	TA1803					
20.2	50		TA2005				
25.2	55		TA2505				
30.2	60		TA3005				
35.2	70		TA3505				
40.2	80			TA4007			
45.2	90			TA4507			
50.3	100				TA5008		
55.3	110				TA5508		
60.3	120				TA6008		
65.3	125				TA6508		
70.3	130					TA7010	
75.3	140					TA7510	
80.3	150					TA8010	
90.5	170					TA9010	
100.5	190					TA10010	
120.5	200					TA12010	

* 基体金属为高强度磷青铜。

HOISI PRECISION 凯狮精密 180 7312 9830

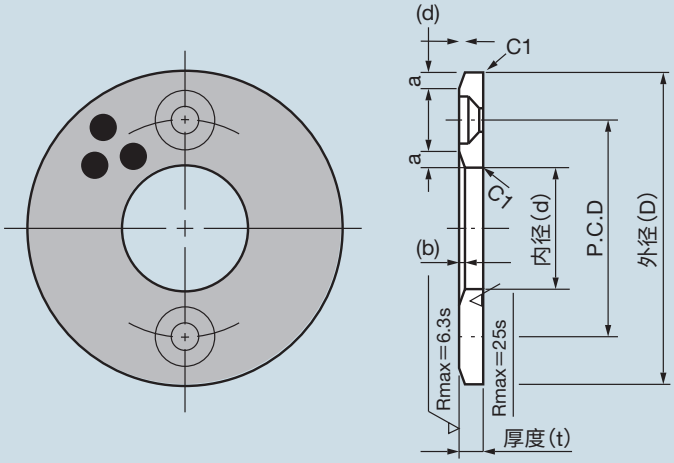

（单位：mm）

	固定孔			倒角	
	P.C.D	数量	埋头螺栓	a	b
	20	2	M3	1.5	0.3
	28	2	M3	2	0.4
	无埋头孔			2	0.4
	28	2	M3	2	0.4
	28	2	M3	2	0.4
	35	2	M3	2	0.4
	35	2	M3	2	0.4
	无埋头孔			2	0.4
	35	2	M3	2	0.4
	35	2	M5	2.5	0.4
	40	2	M5	2.5	0.4
	45	2	M5	2.5	0.4
	50	2	M5	2.5	0.4
	60	2	M6	3	0.5
	70	2	M6	3	0.5
	75	4	M6	4	0.7
	85	4	M6	4	0.7
	90	4	M8	5	0.9
	95	4	M8	5	0.9
	100	4	M8	5	0.9
	110	4	M8	5	0.9
	120	4	M8	5	0.9
	140	4	M10	5	0.9
	160	4	M10	5	0.9
	175	4	M10	5	0.9

PA DAISLIDE PA板

零件号的说明

PA ○○ ○○

- 长度
- 宽度
- 产品符号

PA 1875

请按照零件号指定。

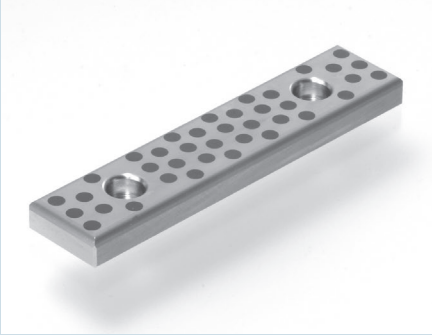

Pb Free

RoHS

ELV

零件号	宽度	长度	安装孔间距					安装孔螺栓	
	W	L	a	b	c	d	e	螺栓类型	数量
PA1875	18 $^{0}_{-0.2}$	75 $^{0}_{-0.2}$	15	45				M6内六角螺栓	2
PA18100		100 $^{0}_{-0.2}$	25	50				M6内六角螺栓	2
PA18125		125 $^{0}_{-0.2}$	25	75				M6内六角螺栓	2
PA18150		150 $^{0}_{-0.2}$	25	100				M6内六角螺栓	2
PA2875	28 $^{0}_{-0.2}$	75 $^{0}_{-0.2}$	15	45				M6内六角螺栓	2
PA28100		100 $^{0}_{-0.2}$	25	50				M6内六角螺栓	2
PA28125		125 $^{0}_{-0.2}$	25	75				M6内六角螺栓	2
PA28150		150 $^{0}_{-0.2}$	25	100				M6内六角螺栓	2
PA35100	35 $^{0}_{-0.2}$	100 $^{0}_{-0.2}$	20	60				M8机器螺丝	2
PA35150		150 $^{0}_{-0.2}$	20	55	55			M8机器螺丝	3
PA35200		200 $^{0}_{-0.3}$	20	55	50	55		M8机器螺丝	4
PA35250		250 $^{0}_{-0.3}$	20	70	70	70		M8机器螺丝	4
PA35300		300 $^{0}_{-0.3}$	20	65	65	65	65	M8机器螺丝	5
PA35350		350 $^{0}_{-0.3}$	20	80	75	75	80	M8机器螺丝	5
PA3875	38 $^{0}_{-0.2}$	75 $^{0}_{-0.2}$	15	45				M6内六角螺栓	2
PA38100		100 $^{0}_{-0.2}$	25	50				M6内六角螺栓	2
PA38125		125 $^{0}_{-0.2}$	25	75				M6内六角螺栓	2
PA38150		150 $^{0}_{-0.2}$	25	100				M6内六角螺栓	2
PA4875	48 $^{0}_{-0.2}$	75 $^{0}_{-0.2}$	15	45				M6内六角螺栓	2
PA48100		100 $^{0}_{-0.2}$	25	50				M6内六角螺栓	2
PA48125		125 $^{0}_{-0.2}$	25	75				M6内六角螺栓	2
PA48150		150 $^{0}_{-0.2}$	25	100				M6内六角螺栓	2
PA50100	50 $^{0}_{-0.2}$	100 $^{0}_{-0.2}$	20	60				M8机器螺丝	2
PA50150		150 $^{0}_{-0.2}$	20	55	55			M8机器螺丝	3
PA50200		200 $^{0}_{-0.3}$	20	55	50	55		M8机器螺丝	4
PA50250		250 $^{0}_{-0.3}$	20	70	70	70		M8机器螺丝	4
PA50300		300 $^{0}_{-0.3}$	20	65	65	65	65	M8机器螺丝	5
PA50400		400 $^{0}_{-0.5}$	20	90	90	90	90	M8机器螺丝	5

* 基体金属为高强度磷青铜。

HOISI PRECISION 凯狮精密 180 7312 9830

（单位：mm）

零件号	宽度	长度	安装孔间距					安装孔螺栓	
	W	L	a	b	c	d	e	螺栓类型	数量
PA75150	75 $^{0}_{-0.2}$	150 $^{0}_{-0.2}$	20	110				M8机器螺丝	4
PA75200		200 $^{0}_{-0.3}$	20	80	80			M8机器螺丝	6
PA75250		250 $^{0}_{-0.3}$	20	105	105			M8机器螺丝	6
PA75300		300 $^{0}_{-0.5}$	20	85	90	85		M8机器螺丝	8
PA75400		400 $^{0}_{-0.5}$	20	120	120	120		M8机器螺丝	8
PA75500		500 $^{0}_{-0.5}$	20	115	115	115	115	M8机器螺丝	10

* 基体金属为高强度磷青铜。

• PA板标准零件外形

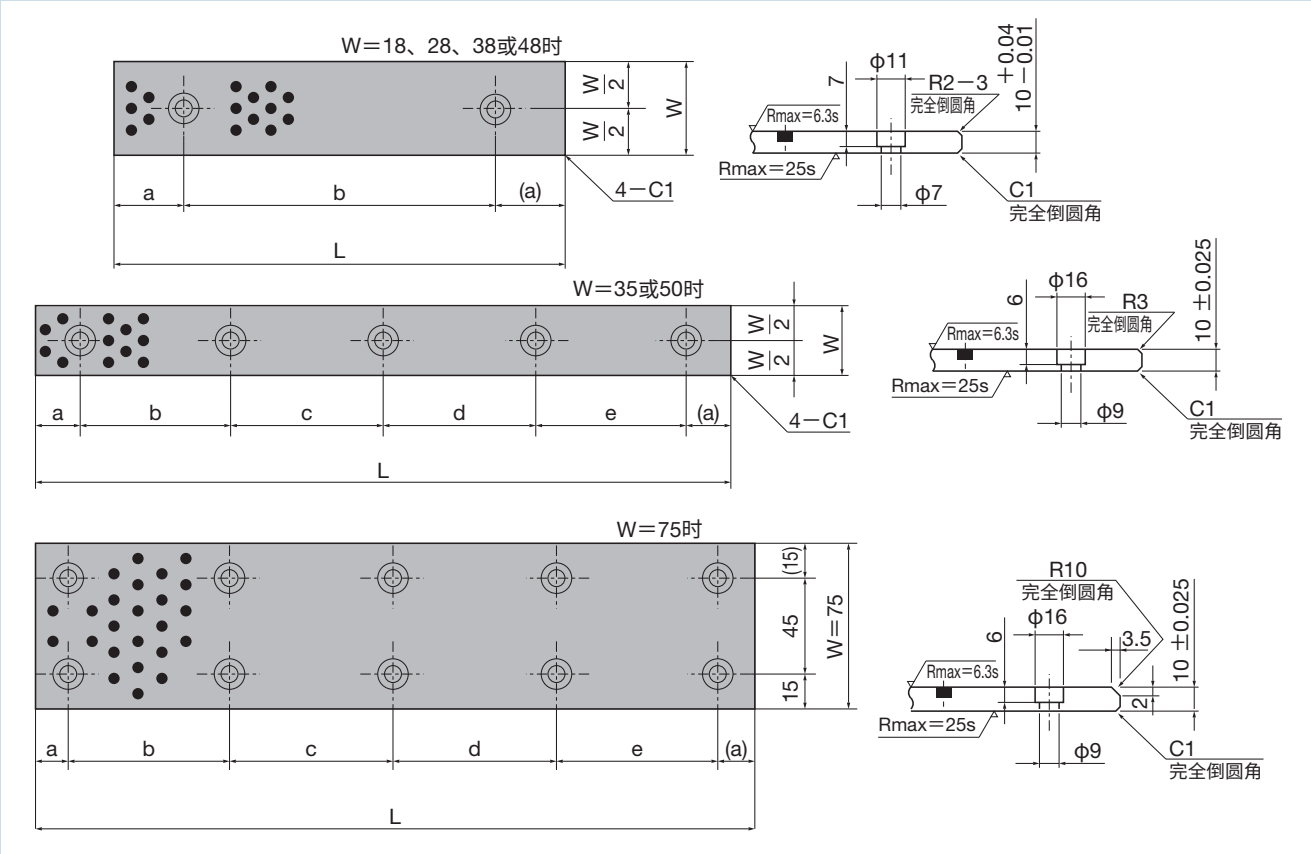

LA DAISLIDE L形

零件号的说明

LA ○○ ○○ ○

- 类型
- 长度
- 宽度
- 产品符号

LA 26100C

请按照零件号指定。

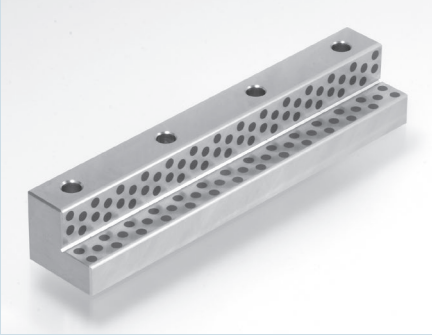

Pb Free

RoHS

ELV

（单位：mm）

零件号	类型	长度	安装孔间距				安装螺栓	
		L	a	b	c	d	螺栓直径	数量
LA26100C	C型	100	60				M8	2
LA26150C	C型	150	55	55			M8	3
LA26200C	C型	200	55	50	55		M8	4
LA32100B	B型	100	60				M10	2
LA32150B	B型	150	55	55			M10	3
LA32200B	B型	200	55	50	55		M10	4
LA32250B	B型	250	70	70	70		M10	4
LA50200A	A型	200	55	50	55		M10	4
LA50250A	A型	250	70	70	70		M10	4
LA50300A	A型	300	65	65	65	65	M10	5
LA50350A	A型	350	80	75	75	80	M10	5

* 基体金属为高强度磷青铜。

• **标准LA板的形状**

A型

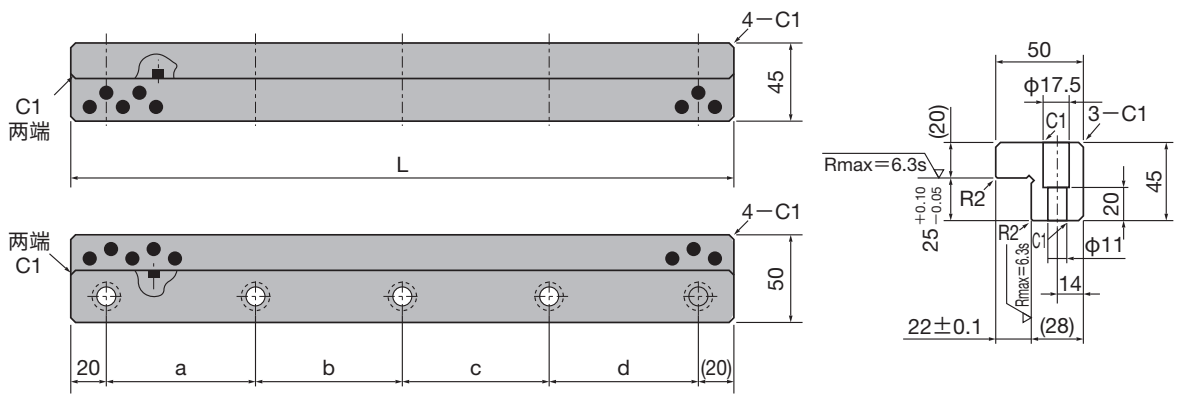

HOISI PRECISION 凯狮精密 180 7312 9830

B型

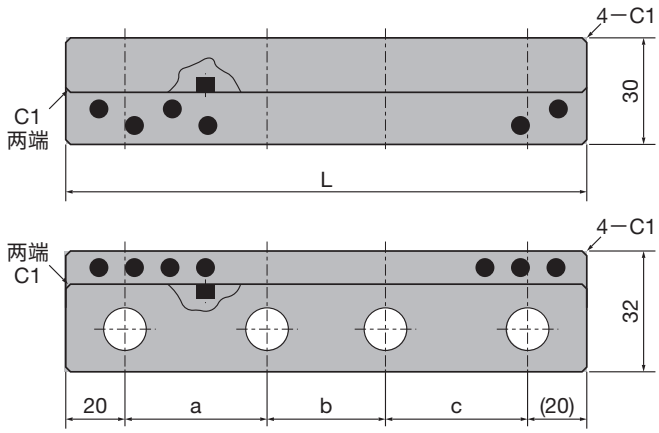
4−C1
C1
两端
30
L
4−C1
两端
C1
32
20
a
b
c
(20)

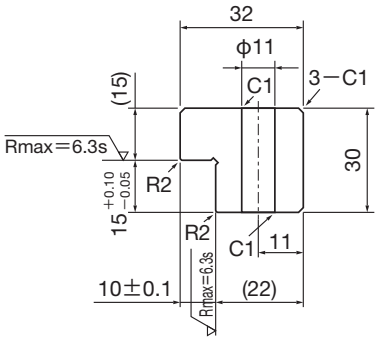
32
ϕ11
C1
3−C1
(15)
Rmax=6.3s
30
R2
15 +0.10 −0.05
R2
C1
11
10±0.1
Rmax=6.3s
(22)

C型

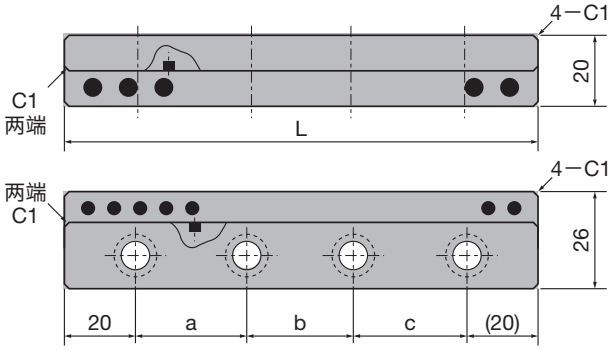
4−C1
C1
两端
20
L
4−C1
两端
C1
26
20
a
b
c
(20)

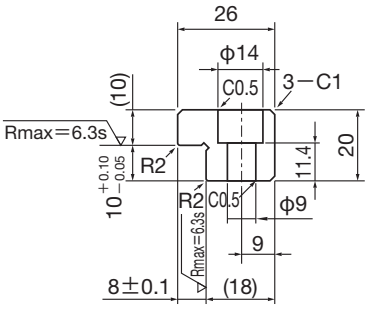
26
ϕ14
C0.5
3−C1
(10)
Rmax=6.3s
20
R2
11.4
10 +0.10 −0.05
R2
C0.5
ϕ9
9
8±0.1
(18)

DAILUBO
（含油烧结轴承）

Pb Free　RoHS　ELV

我们生产满足客户规格要求的含油烧结铜和钢轴承。

材料特性和主要应用

材料和符号		铜			钢				
		DLC-00	DLC-07	DLC-15	DLF-98	DLF-98C	DLF-55	DLF-53	DLF-53C
化学成分(wt%)	Cu	剩余	剩余	剩余	1～3	1～3	25～35	38～48	38～48
	Sn	8～11	8～11	8～11	—	—	—	2～4	2～4
	C	—	0.5～1	1～2	—	0.2～0.8	—	—	0.2～0.8
	Pb	—	—	—	—	—	—	—	—
	Zn	—	—	—	—	—	—	—	—
	Fe	—	—	—	剩余	剩余	剩余	剩余	剩余
	其他	0.5或以下	0.5或以下	0.5或以下	3或以下	3或以下	3或以下	3或以下	3或以下
径向压溃强度(N/mm^2)		150～360	150～200	120～170	200～300	250～350	140～200	150～250	150～250
密度(g/cm^3)		6.4～7.2	6.2～7.0	6.2～7.0	5.6～6.4	5.6～6.4	5.8～6.5	5.8～6.5	5.8～6.5
含油量(vol%以上)		12	18	15	18	18	15	15	15
PV值上限(MPa·m/min)		80	100	100	100	150	100	120	150
速度	高速	×	○	○	○	○	○	○	○
	中速	○	○	◎	○	○	○	○	○
	低速	○	○	○	○	○	○	○	○
	间歇	×	○	○	○	○	○	○	○
	摆动	×	△	○	△	△	○	○	○
载荷		高	中等	中等	高	高	中等	中等	中等
声学		○	○	○	△	△	○	△	○
可加工性		◎	○	△	○	△	○	○	△

符号	应用	特性
DLC-00	磁带录音机、底盘、微型电机	出色的加工和填塞特性。
DLC-07	磁带录音机、收银机、底盘	出色的填塞特性。
DLC-15	风扇、排气扇、绞盘	低噪声轴承、油浸烧结铜轴承所用的通用材料
DLF-98	速度计、颈圈、齿轮、箱	出色的加工和填塞特性，适合用于机械结构中
DLF-98C	齿轮电机、垫片、转向系统	油浸烧结钢轴承所用的高强度通用材料
DLF-55	办公自动化设备、交流电机	低噪声轴承、铜的替代品、出色的配合性
DLF-53	办公自动化设备、交流电机	出色的配合性
DLF-53C	办公自动化设备、交流电机、步进电机	

浸油类型

一般为ISO VG68透平油或同等物，但也可根据客户要求浸入其他油中。

尺寸公差

JIS B 1581或同等标准。高精度轴承按照客户规格制造。请直接来电咨询。

钢衬套
（润滑金属）

Pb Free　RoHS　ELV

HOISI PRECISION 凯狮精密 180 7312 9830

我们还制造由钢或不锈钢制成、无任何滑动轴承合金的卷制衬套。此外，还提供可提高表面摩擦学性能的DAISULPH表面处理方法。

材料特性

符号	化学成分（wt%）							
	Fe	C	Ni	Cr	Si	Mn	P	S
SUS304（18-8不锈钢）	剩余	0.08或以下	8.00～10.50	18.00～20.00	1.00或以下	2.00或以下	0.45或以下	0.030或以下
SPCC（冷轧窄钢带）	剩余	0.08或以下	8.00～10.50	18.00～20.00	1.00或以下	2.00或以下	0.45或以下	0.030或以下
SAPH（轧钢）	剩余	0.08或以下	8.00～10.50	18.00～20.00	1.00或以下	2.00或以下	0.45或以下	0.030或以下

DAISULPH表面处理

符号	特点	硬度
DSN（碳氮共渗）	耐磨	Hv700或更高
DSS（渗硫氮化）	不会抱瓦、耐磨	Hv600或更高
DSM（渗硫氮化加二硫化钼涂层）	不会抱瓦、无油润滑（干式）	（处理层）Hv600或更高

几何形状和尺寸

卷制衬套

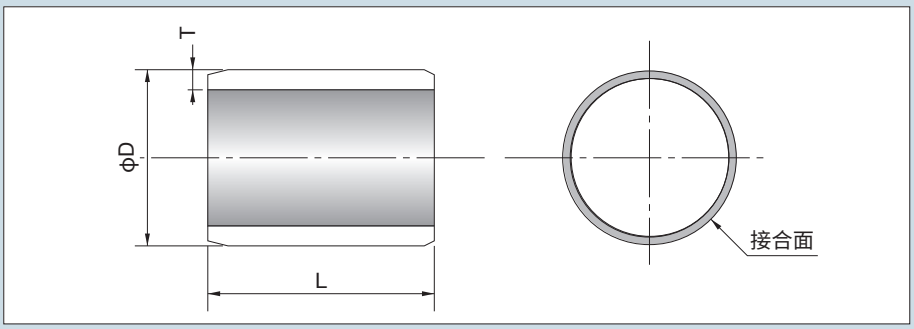

制造范围

外径（D）：5～200mm直径

厚度（t）：0.5～3.0mm

长度（L）：5～100

金属衬套
（润滑金属）

HOISI PRECISION 凯狮精密 180 7312 9830

钢背衬上使用由合金制成的双金属或三金属内衬，这使得这些润滑式金属轴承具有良好的机械强度，并且适当润滑后便可用于高速高载荷应用。

材料特性

轴承材料	产品编号	等价SAE号	化学成分（%）								特性
			Cu	Sn	Pb	Sb	Al	Ni	Si	石墨	
白金属	**W90**	11	4	剩余		6					出色的防抱瓦性、嵌入性和配合性
铜合金	**B11**	—	剩余	11							烧结青铜可承受重载。
	LG21X	—	剩余	3	21						嵌入青铜中的固体润滑剂可确保边界润滑性能出色
	L10	792 797	剩余	10	10			<1			优异的冲击载荷特性。使用硬化轴时具有出色的耐磨性和耐腐蚀性。
	L23	794 799	剩余	3	23			<1			适合在高速下使用，铅含量比L10高，并且具有出色的摩擦学性能。
	B5BS		剩余	6						其他 Bi:0.5	无铅轴承材料具有出色的耐磨性和防抱瓦性。
	NB6X		剩余	6						其他 Ni:3	具有出色的耐腐蚀性和耐磨性，在高温高表面压力下尤为如此。
	CX4		剩余	10						其他 Bi:0.5	出色的耐疲劳性
铝合金	**A20**	—	1	20			剩余				出色的承载特性
	A17X	—	0.7	12	1.7	0.3	剩余		2.5	其他	在重载高速发动机中具有出色的性能和防抱瓦性
	A66T	—	1	6			剩余		6	其他	无铅轴承材料具有出色的耐磨性和防抱瓦性。
	A22E		1	12			剩余				

典型设计

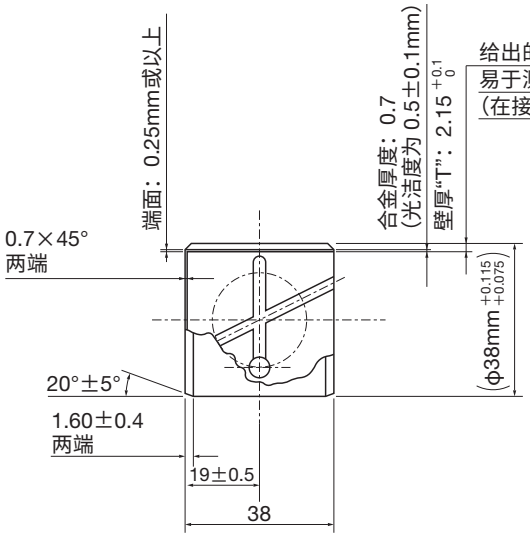

给出的尺寸适用于厚度，而非内径。
易于测量和检查偏心率。
(在接缝和其他受压变形部位，允许有轻微的偏差。)

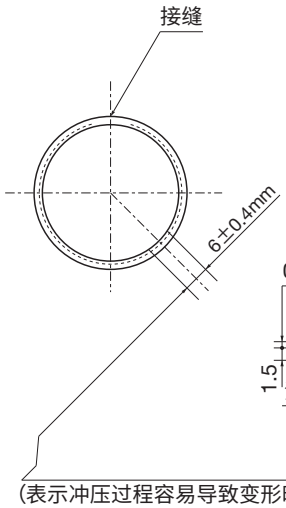

壳体	直径	φ38H 直径 +0.025 0
	材料	铸铁
轴径(标准)		φ34e7 直径 −0.025 −0.075
油隙		0.025～0.10mm

0.7mm或以下，不超过合金厚度

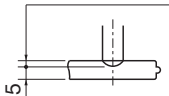

油槽详图(2/1)

(表示冲压过程容易导致变形时的最小半径。)
(小径为6.0±0.4mm的开口也可接受。)
不能将润滑槽放在与接缝呈60～120°的区域。

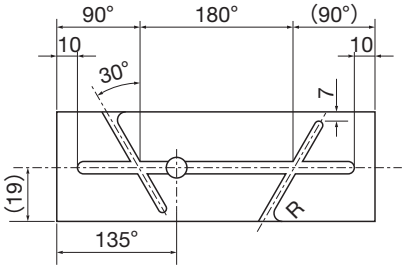

内部研发
(数字表示下料期间的机加工尺寸。
成品内部的正交视图表明尺寸可能有所差异。)

指示器应设为零且接缝尺寸应为φ38.025±0主块，而检查衬套时指示器应为 +0.130 +0.065。

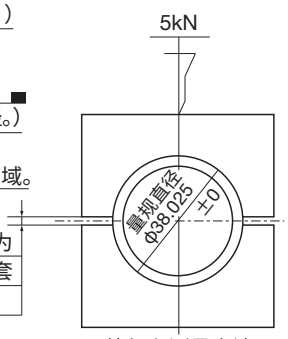

外径和测量方法

注1：组装后的成品内径应为34 +0.025 0
注2：清楚表明了组装后的加工流程。
(拉孔、钻孔、铰孔、抛光)

金属衬套的标准尺寸

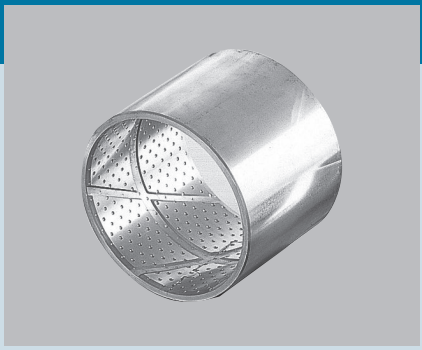

标称尺寸		成品尺寸					
衬套内径	壳体内径	壳体内径H7	轴径f7、e7	组装后的壳体内径H7	衬套外径	衬套长度	厚度（合金厚度为0.3mm）
10	**12**	$12^{+0.018}_{0}$	$10_{f7}^{-0.013}_{-0.028}$	$10^{+0.015}_{0}$	$12^{+0.068}_{+0.043}$	5. 10. 15	$1.0^{0}_{-0.015}$
12	**14**	$14^{+0.018}_{0}$	$12_{f7}^{-0.016}_{-0.034}$	$12^{+0.018}_{0}$	$14^{+0.068}_{+0.043}$	5. 15. 20	
15	**17**	$17^{+0.018}_{0}$	$15^{-0.016}_{-0.034}$	$15^{+0.018}_{0}$	$17^{+0.068}_{+0.043}$	10. 15. 20	
18	**20**	$20^{+0.021}_{0}$	$18^{-0.016}_{-0.034}$	$18^{+0.018}_{0}$	$20^{+0.086}_{+0.056}$	10. 20. 30	
20	**23**	$23^{+0.021}_{0}$	$20_{f7}^{-0.020}_{-0.041}$	$20^{+0.021}_{0}$	$23^{+0.086}_{+0.056}$	10. 20. 30	$1.5^{0}_{-0.015}$
22	**25**	$25^{+0.021}_{0}$	$22^{-0.020}_{-0.041}$	$22^{+0.021}_{0}$	$25^{+0.086}_{+0.056}$	15. 25. 40	
25	**28**	$28^{+0.021}_{0}$	$25^{-0.020}_{-0.041}$	$25^{+0.021}_{0}$	$28^{+0.086}_{+0.056}$	15. 30. 40	
28	**32**	$32^{+0.025}_{0}$	$28^{-0.020}_{-0.041}$	$28^{+0.021}_{0}$	$32^{+0.115}_{+0.075}$	15. 30. 50	$2.0^{0}_{-0.02}$
30	**34**	$34^{+0.025}_{0}$	$30^{-0.020}_{-0.041}$	$30^{+0.021}_{0}$	$34^{+0.115}_{+0.075}$	15. 30. 50	
32	**36**	$36^{+0.025}_{0}$	$32_{f7}^{-0.025}_{-0.050}$	$32^{+0.025}_{0}$	$36^{+0.115}_{+0.075}$	20. 40. 50	
35	**39**	$39^{+0.025}_{0}$	$35^{-0.025}_{-0.050}$	$35^{+0.025}_{0}$	$39^{+0.115}_{+0.075}$	20. 40. 60	
38	**42**	$42^{+0.025}_{0}$	$38^{-0.025}_{-0.050}$	$38^{+0.025}_{0}$	$42^{+0.115}_{+0.075}$	20. 40. 60	
40	**44**	$44^{+0.025}_{0}$	$40^{-0.025}_{-0.050}$	$40^{+0.025}_{0}$	$44^{+0.115}_{+0.075}$	20. 40. 60	
42	**46**	$46^{+0.025}_{0}$	$42^{-0.025}_{-0.050}$	$42^{+0.025}_{0}$	$46^{+0.115}_{+0.075}$	20. 40. 60	
45	**50**	$50^{+0.025}_{0}$	$45^{-0.025}_{-0.050}$	$45^{+0.025}_{0}$	$50^{+0.115}_{+0.075}$	30. 50. 80	$2.5^{0}_{-0.025}$
48	**53**	$53^{+0.030}_{0}$	$48^{-0.025}_{-0.050}$	$48^{+0.025}_{0}$	$53^{+0.145}_{+0.095}$	30. 50. 80	
50	**55**	$55^{+0.030}_{0}$	$50^{-0.025}_{-0.050}$	$50^{+0.025}_{0}$	$55^{+0.145}_{+0.095}$	30. 50. 80	
52	**57**	$57^{+0.030}_{0}$	$52_{e7}^{-0.060}_{-0.090}$	$52^{+0.030}_{0}$	$57^{+0.145}_{+0.095}$	30. 60. 80	
55	**60**	$60^{+0.030}_{0}$	$55^{-0.060}_{-0.090}$	$55^{+0.030}_{0}$	$60^{+0.145}_{+0.095}$	30. 60. 90	
60	**65**	$65^{+0.030}_{0}$	$60^{-0.060}_{-0.090}$	$60^{+0.030}_{0}$	$65^{+0.145}_{+0.095}$	30. 60. 90	
65	**70**	$70^{+0.030}_{0}$	$65^{-0.060}_{-0.090}$	$65^{+0.030}_{0}$	$70^{+0.145}_{+0.095}$	30. 70. 100	
70	**76**	$76^{+0.030}_{0}$	$70^{-0.060}_{-0.090}$	$70^{+0.030}_{0}$	$76^{+0.160}_{+0.095}$	40. 70. 100	$3.0^{0}_{-0.03}$
75	**81**	$81^{+0.035}_{0}$	$75^{-0.060}_{-0.090}$	$75^{+0.030}_{0}$	$81^{+0.165}_{+0.100}$	40. 80. 100	
80	**86**	$86^{+0.035}_{0}$	$80^{-0.060}_{-0.090}$	$80^{+0.030}_{0}$	$86^{+0.165}_{+0.100}$	40. 80. 100	
85	**91**	$91^{+0.035}_{0}$	$85_{e7}^{-0.072}_{-0.107}$	$85^{+0.035}_{0}$	$91^{+0.165}_{+0.100}$	40. 90. 100	
90	**96**	$96^{+0.035}_{0}$	$90^{-0.072}_{-0.107}$	$90^{+0.035}_{0}$	$96^{+0.165}_{+0.100}$	50. 100	
100	**106**	$106^{+0.035}_{0}$	$100^{-0.072}_{-0.107}$	$100^{+0.035}_{0}$	$106^{+0.180}_{+0.115}$	50. 100	
110	**117**	$117^{+0.035}_{0}$	$110^{-0.072}_{-0.107}$	$110^{+0.035}_{0}$	$117^{+0.180}_{+0.115}$	60. 100	$3.5^{0}_{-0.035}$
120	**127**	$127^{+0.040}_{0}$	$120^{-0.072}_{-0.107}$	$120^{+0.035}_{0}$	$127^{+0.185}_{+0.120}$	60. 100	

这是定制产品，我们现在没有库存。根据实际使用条件，可能需要另外设计油槽和润滑通道。

注1：我们将竭尽全力确保油槽和润滑通道的尺寸和几何形状得到优化设计。

注2：在组装后进行内径精加工时，我们会制造出上表面厚度具有足够精加工余量的半成品。

需要进行设计时，请在本样本最后的《润滑轴承规格表》中附上您的图纸，并一同寄送给大同金属。

小型压配件
（所有类型的轴承配合件）

大同干式轴承可用于设计和制造契合客户需求的装配件。

- 有关符合您的要求的轴承壳体材料，请随时向我们咨询。
- 我们还制造嵌入成型塑料壳体产品。

壳体材料

①钢　②FC　③FCD
④烧结钢　⑤铝合金
⑥塑料（聚甲醛（POM）、尼龙等）

几何形状

①圆柱形　②翻边缸　③矩形
④齿轮形　⑤球形
⑥各种变形几何形状

应用

①汽车零件
②办公自动化设备零件
③工业机械零件
④节能设备零件
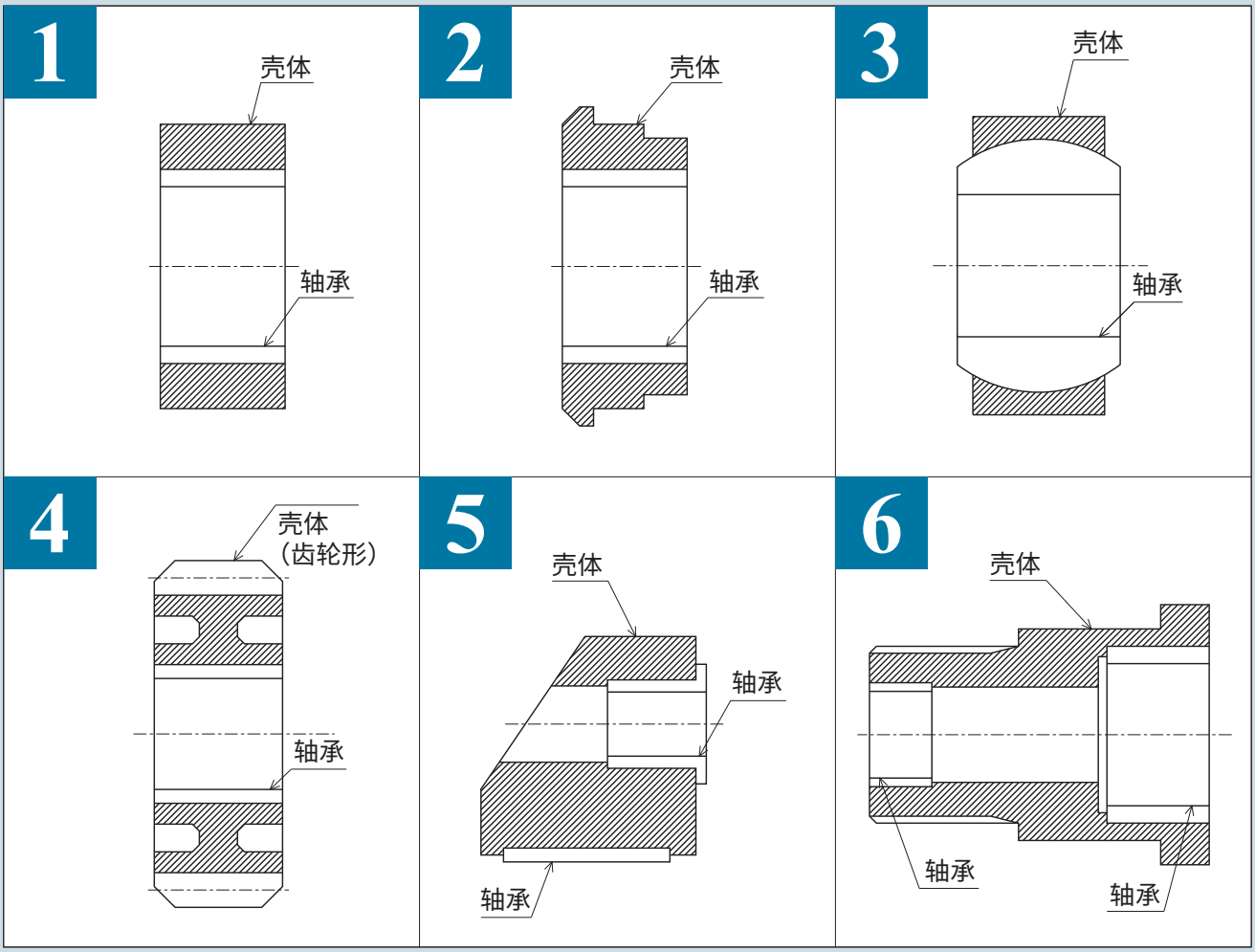
应用